V1 12/25

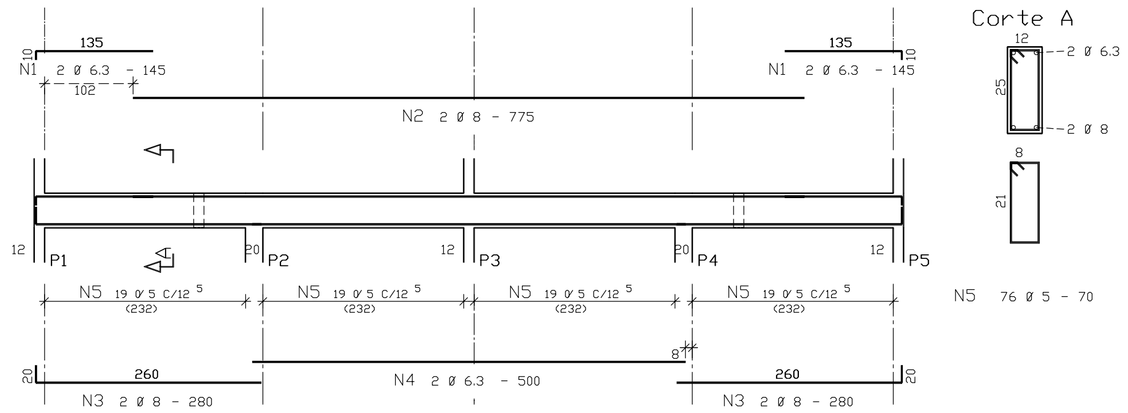

V2 12/25

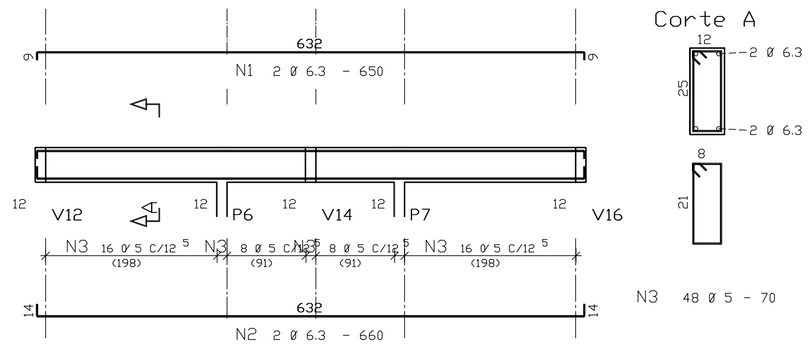

V3=V4 12/20

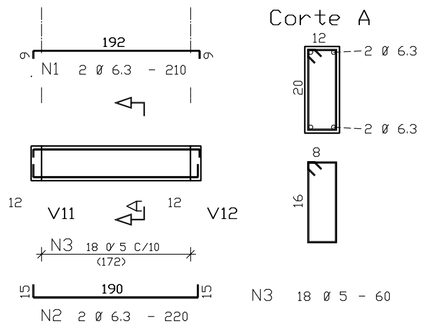

V5=V8=V9 12/20

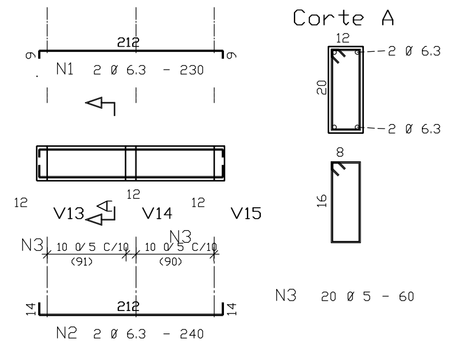

V6=V7 12/20

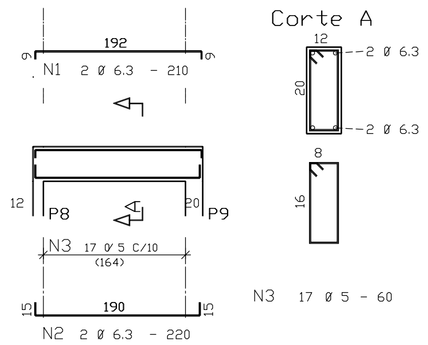

V10 12/25

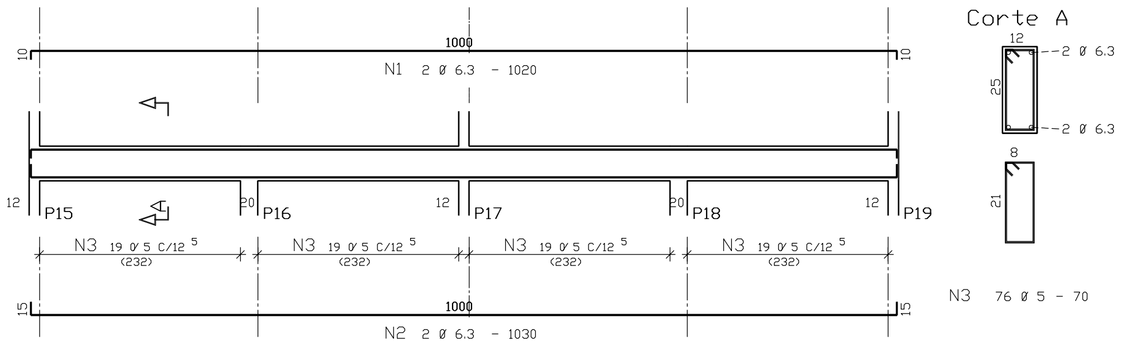

V11=V17 12/25

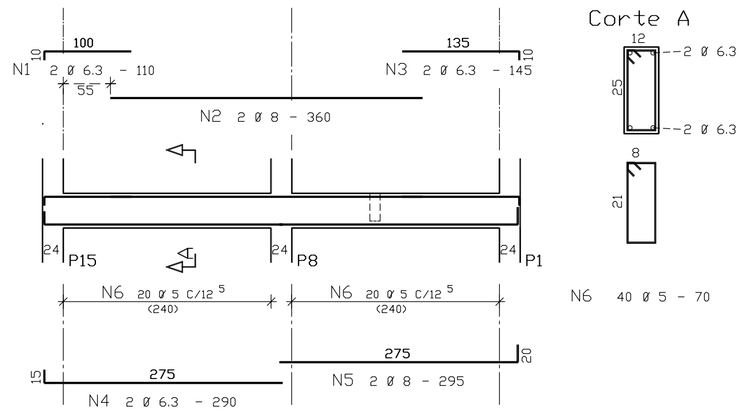

V12=V16 12/25

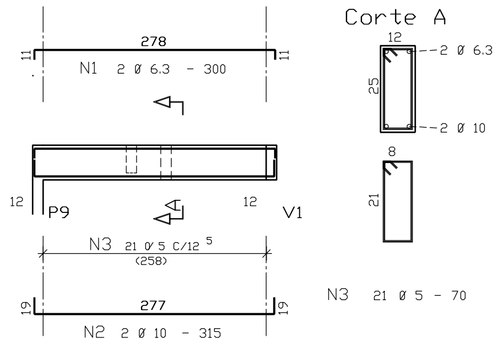

V13=V15 12/25

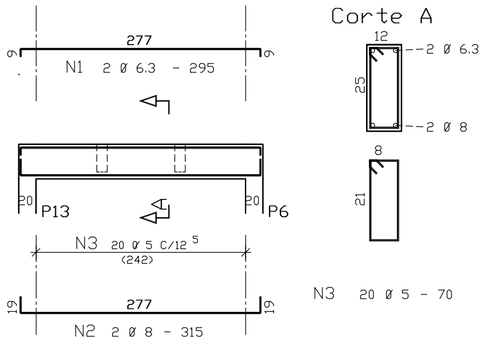

V14 12/25

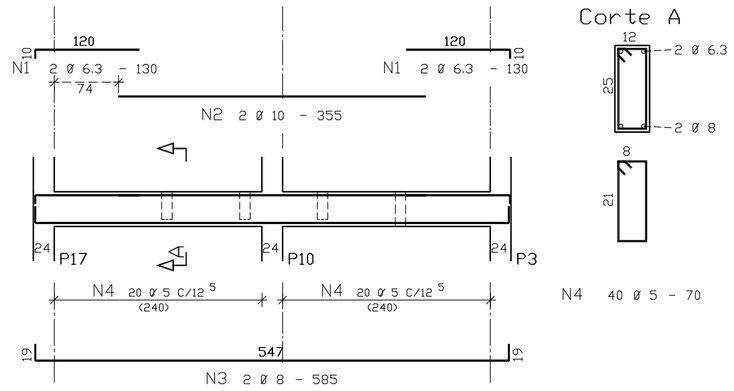

ACO	POS	BIT (mm)	QUANT	COMPRIMENTO UNIT (cm)	COMPRIMENTO TOTAL (cm)
V1					
50B	1	6.3	4	145	580
50B	2	8	2	775	1550
50B	3	8	4	280	1120
50B	4	6.3	2	500	1000
60B	5	5	76	70	5320
V2					
50B	1	6.3	2	650	1300
50B	2	6.3	2	660	1320
60B	3	5	48	70	3360
V3=V4 (X2)					
50B	1	6.3	4	210	840
50B	2	6.3	4	220	880
60B	3	5	36	60	2160
V5=V8=V9 (X3)					
50B	1	6.3	6	230	1380
50B	2	6.3	6	240	1440
60B	3	5	60	60	3600
V6=V7 (X2)					
50B	1	6.3	4	210	840
50B	2	6.3	4	220	880
60B	3	5	34	60	2040
V10					
50B	1	6.3	2	1020	2040
50B	2	6.3	2	1030	2060
60B	3	5	76	70	5320
V11=V17 (X2)					
50B	1	6.3	4	110	440
50B	2	8	4	360	1440
50B	3	6.3	4	145	580
50B	4	6.3	4	290	1160
50B	5	8	4	295	1180
60B	6	5	80	70	5600
V12=V16 (X2)					
50B	1	6.3	4	300	1200
50B	2	10	4	315	1260
60B	3	5	42	70	2940
V13=V15 (X2)					
50B	1	6.3	4	295	1180
50B	2	8	4	315	1260
60B	3	5	40	70	2800
V14					
50B	1	6.3	4	130	520
50B	2	10	2	355	710
50B	3	8	2	585	1170
60B	4	5	40	70	2800

RESUMO ACO CA 50-60			
ACO	BIT (mm)	COMPR (m)	PESO (kg)
50B	6.3	196	49
50B	8	77	31
50B	10	20	12
60B	5	359	58
Peso Total	50B =		92 kg
Peso Total	60B =		58 kg

	Eixo	Faces
Volume de concreto de VIGAS (m3)	1.9	1.8
Taxa de armadura (kg/m3)	79.0	85.5

NOTA: CONCRETO fck = 20 MPa

GOVERNO FEDERAL BRASIL PAÍS RICO É PAÍS SEM POBREZA — Ministério da Educação — FNDE Fundo Nacional de Desenvolvimento da Educação

PROJETO PADRÃO - FNDE

MUNICÍPIO – UF:

PROPRIETÁRIO:

ENDEREÇO:

PROPRIETÁRIO

RESP. TÉCNICO — CREA

Eng. ISMAEL TAVARES RICHA – CREA-GO 1823/D
AUTOR DO PROJETO

DLFO

CREA

RA

OBSERVAÇÕES:

ESCOLA 12 SALAS DE AULA

PROJETO ESTRUTURAL concreto armado

COORDENAÇÃO
CGEST - Coordenação Geral de Infraestrutura Educacional

BLOCO G: VESTIÁRIOS
DETALHES DAS VIGAS BALDRAMES

EST

FORMATO: INDICADO

REVISÃO: R.01 - NOVEMBRO DE 2005; R.02 - JULHO DE 2011

ESCALA: 1/50 ou indicada

DATA EMISSÃO: JULHO / 2011

PRANCHA: 33/34