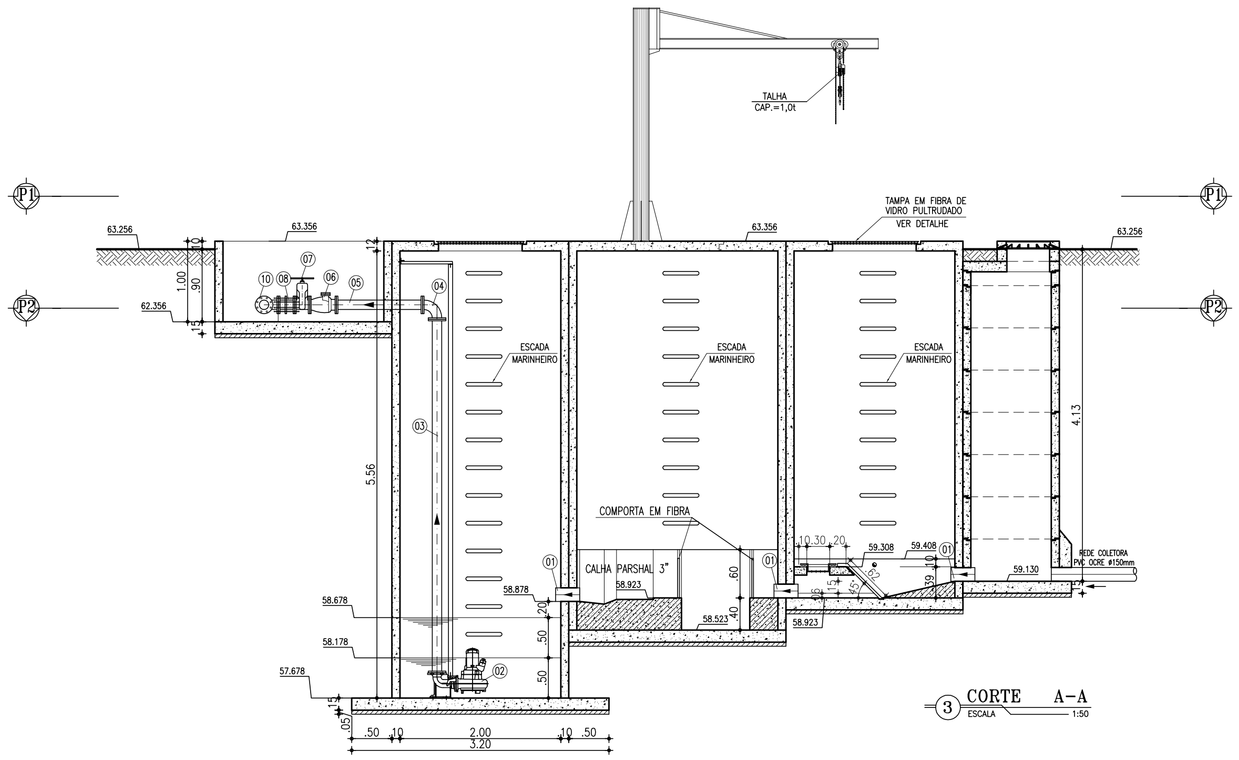

3 CORTE A-A
ESCALA 1:50

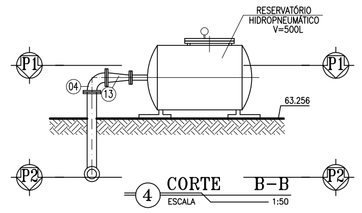

4 CORTE B-B
ESCALA 1:50

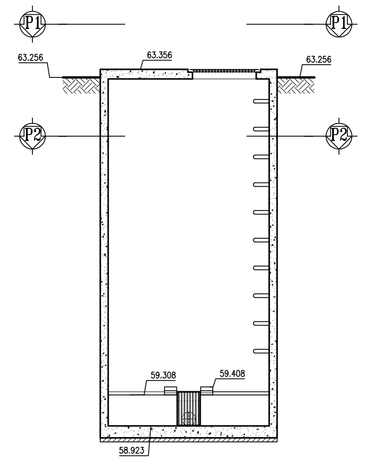

5 CORTE C-C
ESCALA 1:50

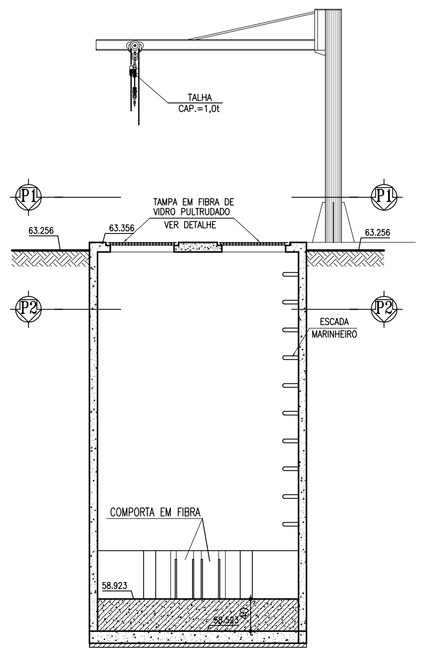

6 CORTE D-D
ESCALA 1:50

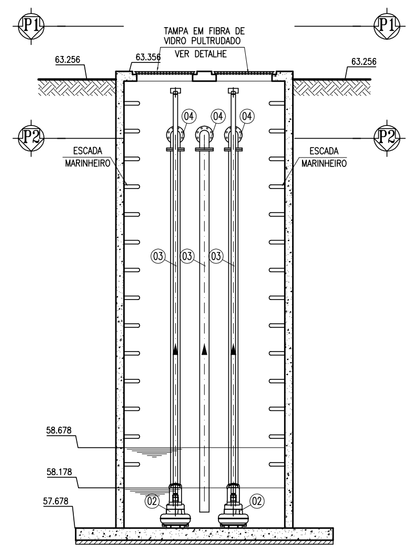

7 CORTE E-E
ESCALA 1:50

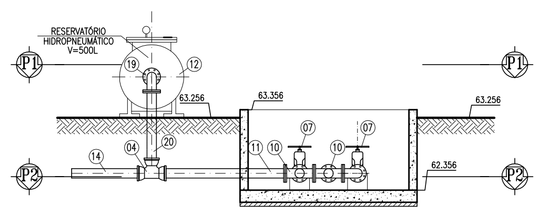

8 CORTE F-F
ESCALA 1:50

LISTA DE PEÇAS

No.	DISCRIMINAÇÃO	MATERIAL	Ø (mm)	QUANT.
1	TOCO PONTA/PONTA, L=0,25m	PVC	50	4
2	BOMBA SUBMERSÍVEL – Q:3,4L/s; Hman:8,16mca; Pot:3.0CV	---	---	1A+1R
3	TUBO FLANGEADO, L=4.39m	F"F"	100	3
4	CURVA FLANGEADA	F"F"	100	4
5	TUBO DE TUBO FLANGEADO, L=1.07m	F"F"	100	2
6	VÁLVULA DE RETENÇÃO PORTINHOLA ÚNICA FLANGEADA	F"F"	100	2
7	REGISTRO DE GAVETA CHATO FLANGEADO	F"F"	100	4
8	JUNTA DE DESMONTAGEM TRAVADA AXIALMENTE	F"F"	100	4
9	TUBO FLANGEADO, L=1.60m	F"F"	100	1
10	TÊ FLANGEADO	F"F"	100	2
11	TUBO FLANGEADO, L=1.48m	F"F"	100	1
12	RESERVATÓRIO HIDROPNEUMÁTICO V=500L	---	---	1
13	REDUÇÃO CONCÊNTRICA	F"F"	100x50	1
14	TUBO FLANGE E PONTA, L=1.75m	F"F"	100	1
15	CURVA COM BOLSA	F"F"	100	1
16	TOCO – L=0.24m	PVC	50	4
17	TOCO COLETOR C/FUROS L=0.71m – (LEITO DE SECAGEM)	PVC	100	1
18	TOCO PONTA BOLSA L=0.30m – (LEITO DE SECAGEM)	PVC	100	1
19	TÊ BOLSA, BOLSA	F"F"	100	1
20	TUBO FLANGE E PONTA, L=0.92m	F"F"	100	1

REGISTRO DE GAVETA:

Registro de gaveta, com cunha metálica revestida com elastômero sintético EPDM, corpo e tampa em ferro fundido dúctil revestidos interna e externamente com epóxi depositado eletrostaticamente com espessura mínima de 150 microns, haste não ascendente com rosca trapezoidal em aço inoxidável AISI 410 forjado, junta corpo/tampa e anéis o'ring de engaxetamento da haste em borracha nitrílica, extremidades flangeadas conforme ISO 2531 PN10, distância face a face conforme ISO 5752 série 14, acionamento através de cabeçote.

TAMPAS EM FIBRA:

Fabricados através do processo de pultrusão, utilizando resina Éster-Vinílica com adição de componente para proteção aos raios UV e pigmentação na cor desejada. Não será permitida a coloração através de pintura das peças.

REV.	NATUREZA DA REVISÃO	ORIGEM	DATA	REVISÃO	VISTO	DATA	APROVAÇÃO
04							
03							
02							
01							
00	IMPRESSÃO						

SANEBRÁS - PROJETOS, CONSTRUÇÕES E CONSULTORIA LTDA
ENDERECO: RUA DOS COMPADRES, 501- MANGABEIRA - EUSÉBIO-CE - FONE/FAX: (85)3261-5664 CREA N° 23.156
E-MAIL: sanebras@vibomail.com.br - CGC: 23.726.367/0001-92 - CGF:26.916.528-9

PREFEITURA MUNICIPAL DE SOBRAL
SEBRAS - SECRETARIA DE OBRAS

PROJETO EXECUTIVO DO SISTEMA DO ESGOTAMENTO SANITÁRIO - SUMARÉ

PRANCHA 07/13

ASSUNTO:
ESTAÇÃO ELEVATÓRIA DE ESGOTO
CORTES A-A - B-B - C-C - D-D - E-E - F-F

DATA: ABRIL / 2014
ESCALA: 1/50
DESENHO:
VISTO:

PROIBIDA A REPRODUÇÃO, A UTILIZAÇÃO OU A ALTERAÇÃO TOTAL OU PARCIAL DO CONTEÚDO DESTA PRANCHA SEM NOSSA AUTORIZAÇÃO.
OS CONTRAVENTORES ESTARÃO SUJEITOS ÀS PENAS PREVISTAS EM LEI.