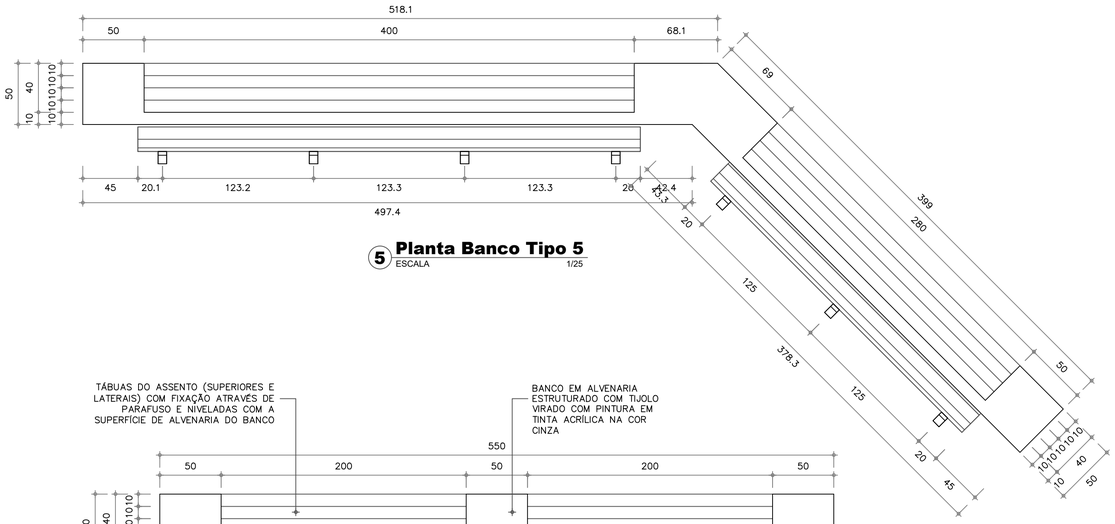

5 Planta Banco Tipo 5
ESCALA 1/25

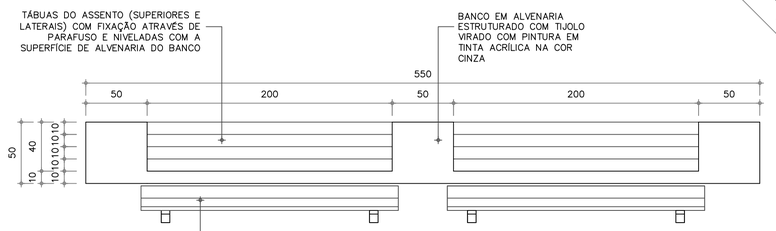

4 Planta Banco Tipo 4
ESCALA 1/25

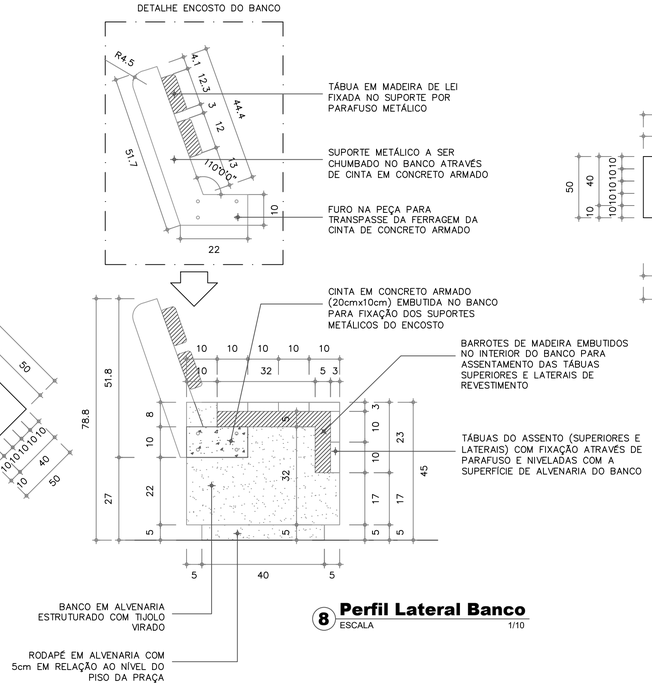

8 Perfil Lateral Banco
ESCALA 1/10

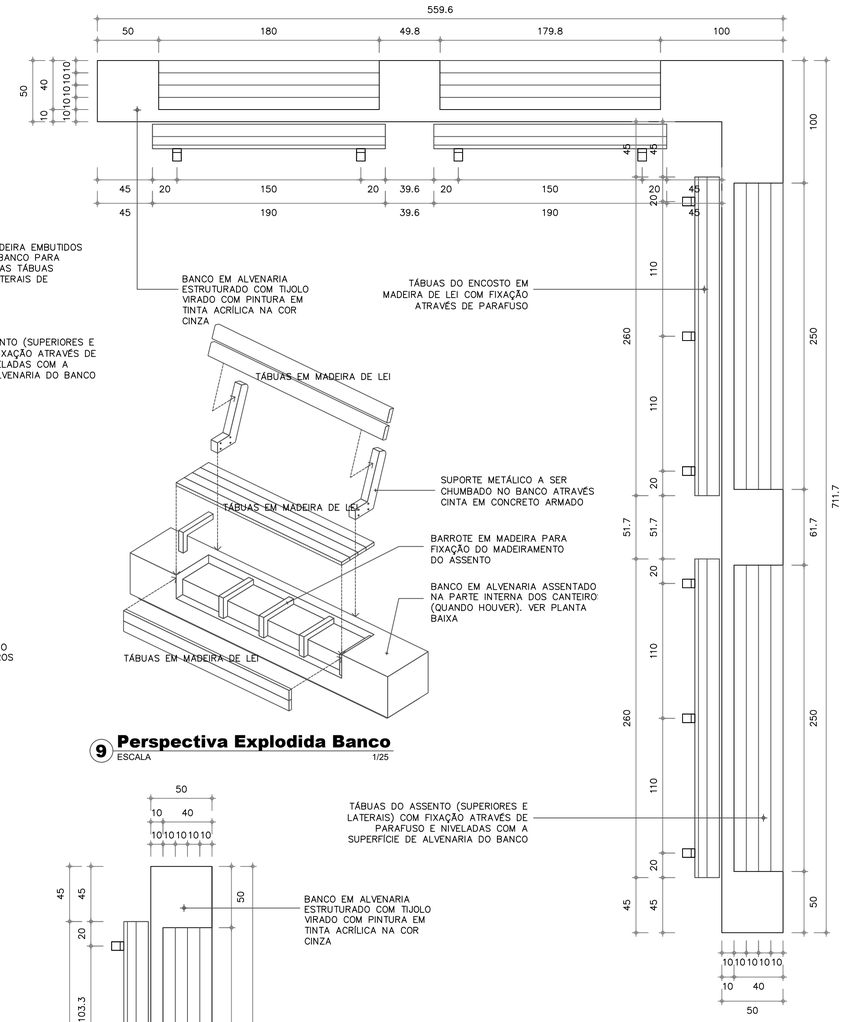

9 Perspectiva Explodida Banco
ESCALA 1/25

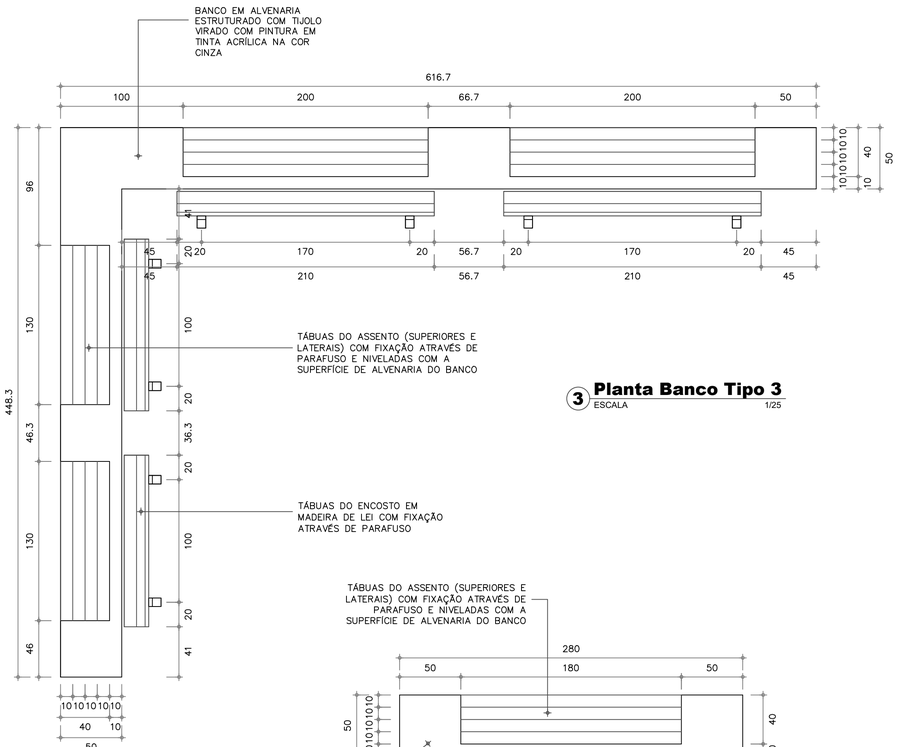

3 Planta Banco Tipo 3
ESCALA 1/25

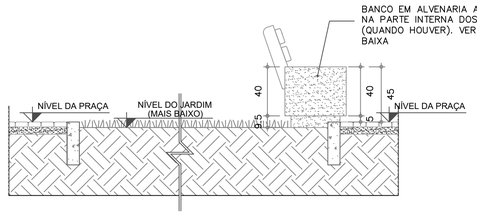

7 Vista Frontal Banco
ESCALA 1/25

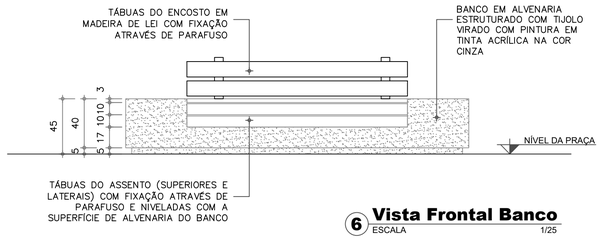

6 Vista Frontal Banco
ESCALA 1/25

10 Planta Banco Tipo 6
ESCALA 1/25

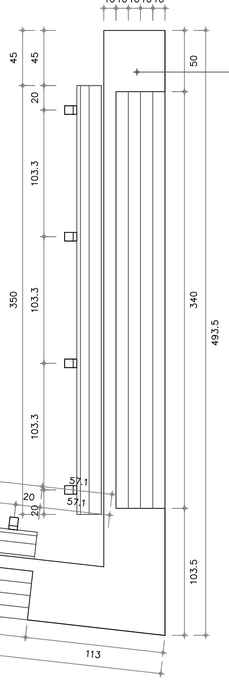

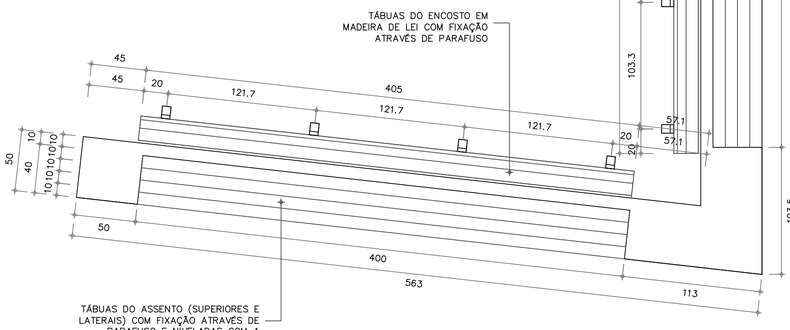

2 Planta Banco Tipo 2
ESCALA 1/25

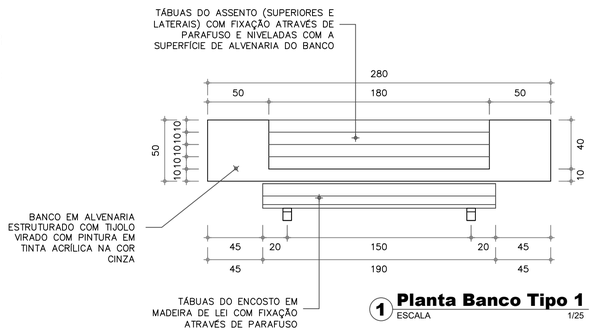

1 Planta Banco Tipo 1
ESCALA 1/25

SECRETARIA DA INFRAESTRUTURA

PROJETO:

PROJETO URBANÍSTICO
URBANIZAÇÃO TRECHO DA RUA CEL. JOSÉ SILVESTRE

INTERESSADO:
PREFEITURA DE SOBRAL

AUTOR:
PAULO VALE

ENDEREÇO:
RUA CEL. JOSÉ SILVESTRE–CENTRO–SEDE

AUTOR:
EMÍDIO CABRAL

MUNICÍPIO:
SOBRAL

PREFEITURA DE SOBRAL

ASSUNTO:
DETALHAMENTO BANCOS

ESCALA
1/25

DATA	REVISÃO	ARQUIVO	PRANCHA
OUTUBRO/2020	00	–	08/08