PRODUCED BY AN AUTODESK EDUCATIONAL PRODUCT

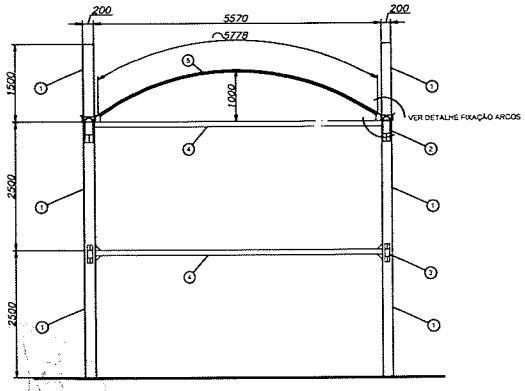

VISTA FRONTAL – COBERTA 02
ESCALA — 1 : 50

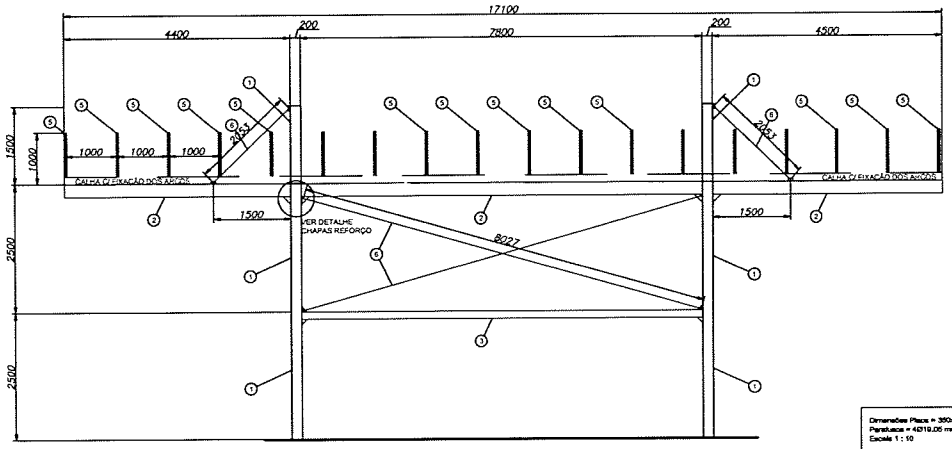

VISTA LATERAL – COBERTA 02
ESCALA — 1 : 50

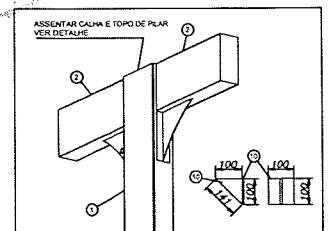

DETALHE CHAPAS DE REFORÇO
ESCALA — 1 : 10

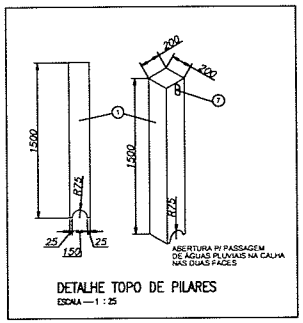

DETALHE TOPO DE PILARES
ESCALA — 1 : 25

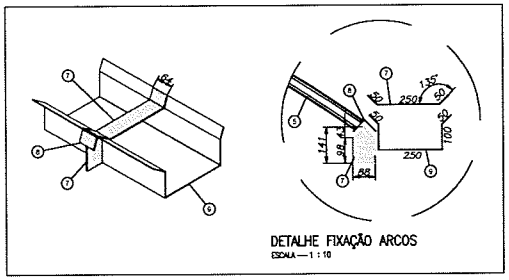

DETALHE FIXAÇÃO ARCOS
ESCALA — 1 : 10

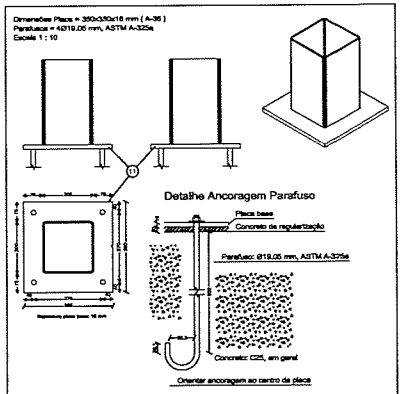

DETALHE PLACA DE BASE
ESCALA — 1 : 10

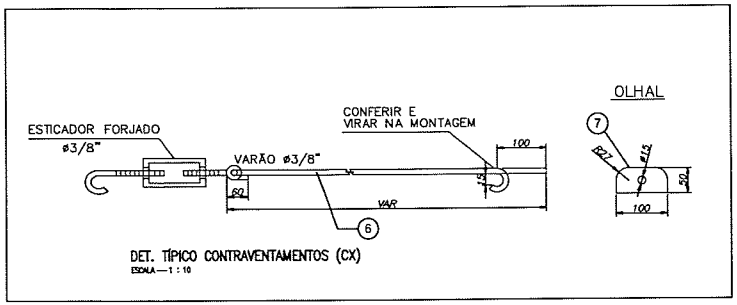

DET. TÍPICO CONTRAVENTAMENTOS (CX)
ESCALA — 1 : 10

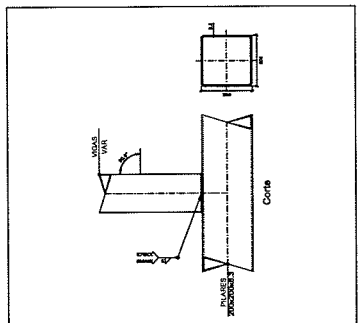

DETALHE TÍPICO – ENCAIXE ENTRE PERFIS TUBULARES
ESCALA — 1 : SEM

José Augusto Azevedo Laureano Filho
Engenheiro Civil
RNP 061627483-1 / CREA-CE 327527

OBS.: TODAS AS MEDIDAS DEVERÃO SER CONFERIDAS NO LOCAL

SECRETARIA DA INFRAESTRUTURA

PROJETO:
PROJETO ESTRUTURAL
COBERTA PARQUE DA ESTAÇÃO

INTERESSADO:
PREFEITURA MUNICIPAL DE SOBRAL

AUTOR:
JOSÉ AUGUSTO AZEVEDO L. FILHO

ENDEREÇO:
CENTRO

MUNICÍPIO:
SOBRAL

PREFEITURA DE SOBRAL

VISTA FRONTAL	1/50
VISTA LATERAL	1/50
DETALHES CONSTRUTIVOS	INDICADO

DATA: AGOSTO/2021 | REVISÃO: 00 | ARQUIVO: - | EST 04/06

PRODUCED BY AN AUTODESK EDUCATIONAL PRODUCT
PRODUCED BY AN AUTODESK EDUCATIONAL PRODUCT
PRODUCED BY AN AUTODESK EDUCATIONAL PRODUCT