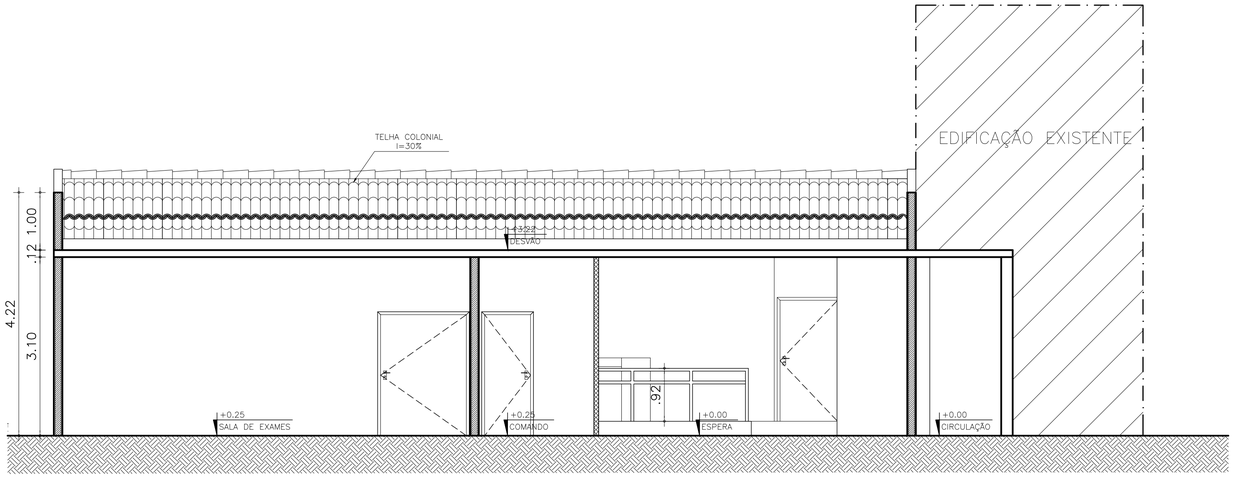

01 CORTE AA
esc: 1/75

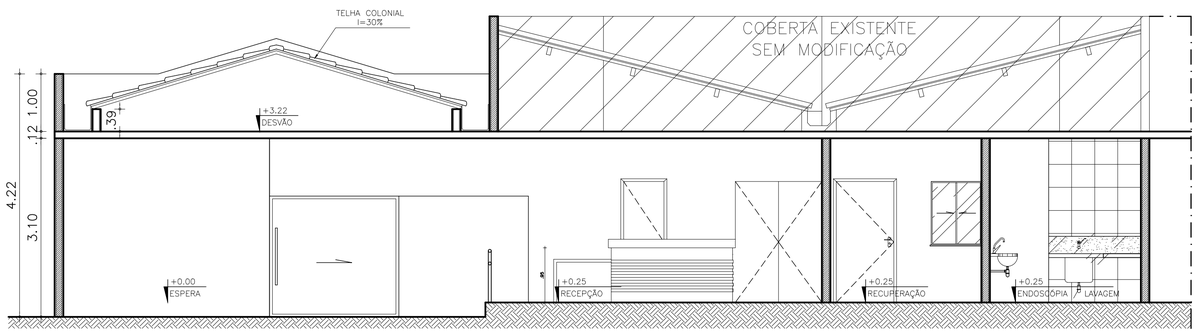

02 CORTE BB
esc: 1/75

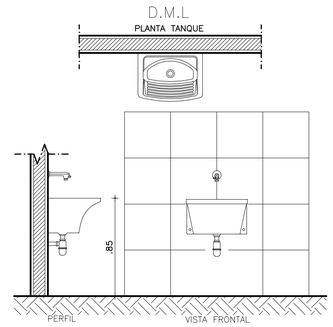

TANQUE D.M.L. EM LOUÇA BRANCA DIMENSÃO MÍNIMA DE 60cm ESC:1/25

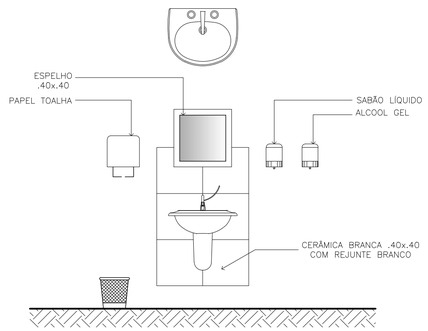

OBS: LAVATÓRIO EM LOUÇA BRANCA SUSPENSO SEM COLUNA DIMENSÃO MÍNIMA DE 48 cm EQUIPAR CADA LAVATÓRIO COM DISPENSADOR DE SABÃO LIQUIDO, TOALHA DE PAPEL, ALCOOL GEL, ESPELHO E LIXEIRA ESC:1/25

BANCADAS

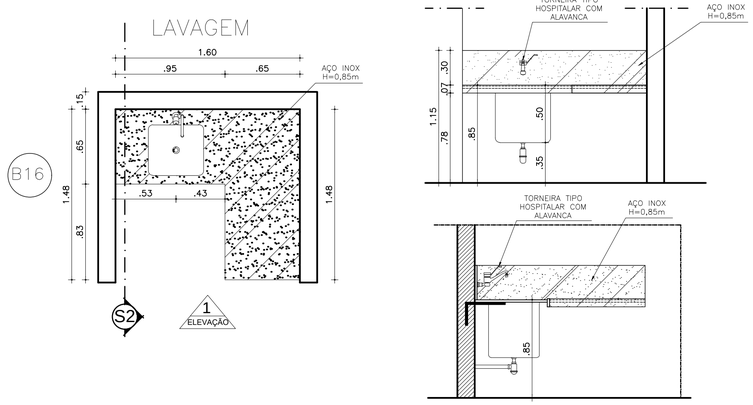

BANCADA	B16
MATERIAL	AÇO INOX
ESPELHO	30cm
SAIA	7cm
ALTURA DO PISO	85cm
CUBA FUNDA	CUBA EM AÇO INOX PROFUNDIDADE DE 50CM

OBS: BANCADA B18 EM AÇO INOX, ACABAMENTO COM CHAPA VIRADA FIXADA NA PAREDE ATRAVÉS DE CANTONEIRA METÁLICA. ESC: 1/25

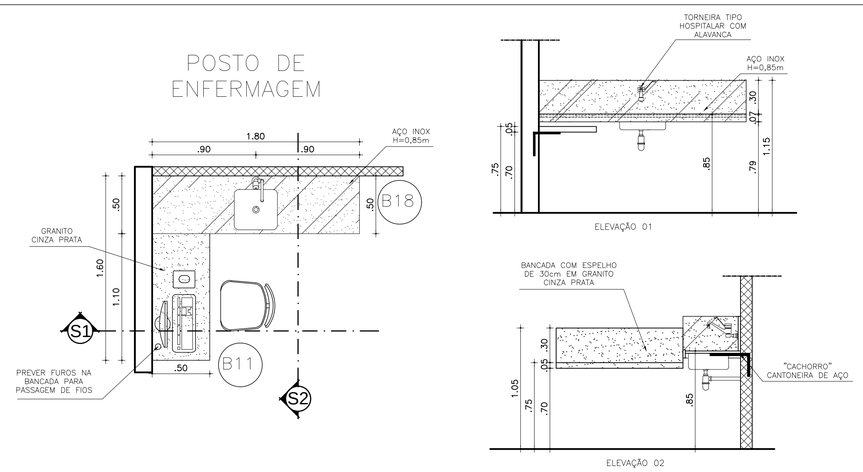

BANCADA	B18
MATERIAL	AÇO INOX
ESPELHO	30cm
SAIA	7cm
ALTURA DO PISO	85cm
CUBA	CUBA EM AÇO INOX

OBS: BANCADA B18 EM AÇO INOX, ACABAMENTO COM CHAPA VIRADA FIXADA NA PAREDE ATRAVÉS DE CANTONEIRA METÁLICA. ESC: 1/25

BANCADA	B11
MATERIAL	GRANITO CINZA CLARO
ESPELHO	30cm
SAIA	5cm
ALTURA DO PISO	75
-	-

OBS: BANCADA B11 EM GRANITO CINZA CLARO, FIXADA NA PAREDE ATRAVÉS DE CANTONEIRA METÁLICA. ESC: 1/25

ESCALA DE PLOTAGEM 1551

COR	PENA	WIDTH
01	7	0.18
02	7	0.25
03	7	0.35
04	7	0.60
05	7	0.50
06	7	0.40
07	7	0.30
08	7	0.09
09	7	0.05
30	7	0.15
COR 250	250	0.1
COR 251	251	0.1
COR 252	252	0.1
COR 253	253	0.1
COR 254	254	0.1
COR 255	255	0.1

PAGO

APROVO

I.S.S.C.

I.S.S.P.

CREA

PROJETO: José Antenor Viana Coelho
Arquiteto – CAU–CE A19.985–0
CPF 295.935.573–34

CÁLCULO

CONSTRUÇÃO

PROPRIETÁRIO

ANTENOR COELHO
ARQUITETO
CAU–CE 19.985–0
RUA CONSELHEIRO RODRIGUES JR, 30
SOBRAL - CE CEP. : 62.010-450
FONE : (88) 3611-2417

PROJETO:
SETOR DE IMAGEM HDE - HOSPITAL DR. ESTEVAM

CLIENTE: PREFEITURA MUNICIPAL DE SOBRAL

LOCAL: BOULEVARD JOÃO BARBOSA, N°401/ SOBRAL-CE

CONTEÚDO: **ARQUITETURA**

1 CORTE AA
2 CORTE BB
3 BANCADAS
4
5
6
7

ESCALA:	DESENHO:	PRANCHA:
INDICADA	VALMIR SOARES	03/03
ATUALIZAÇÃO:	DATA: OUTUBRO / 2020	