DETALHE CAIXA D'AGUA

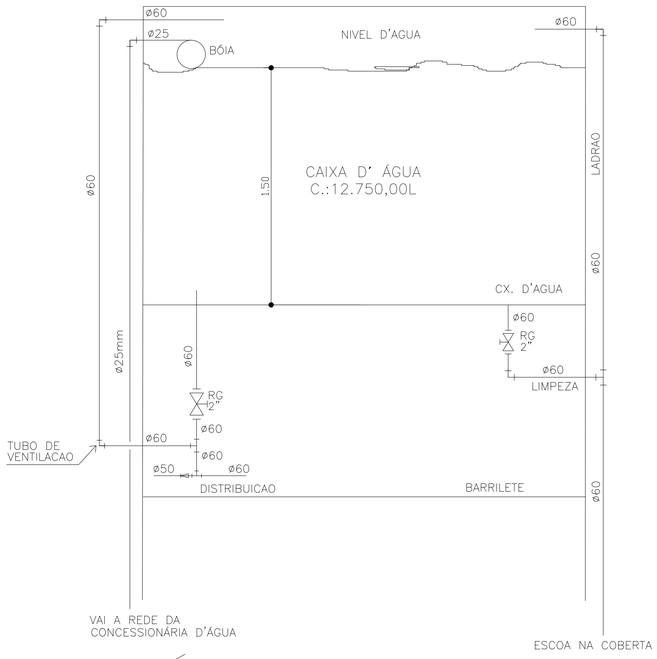

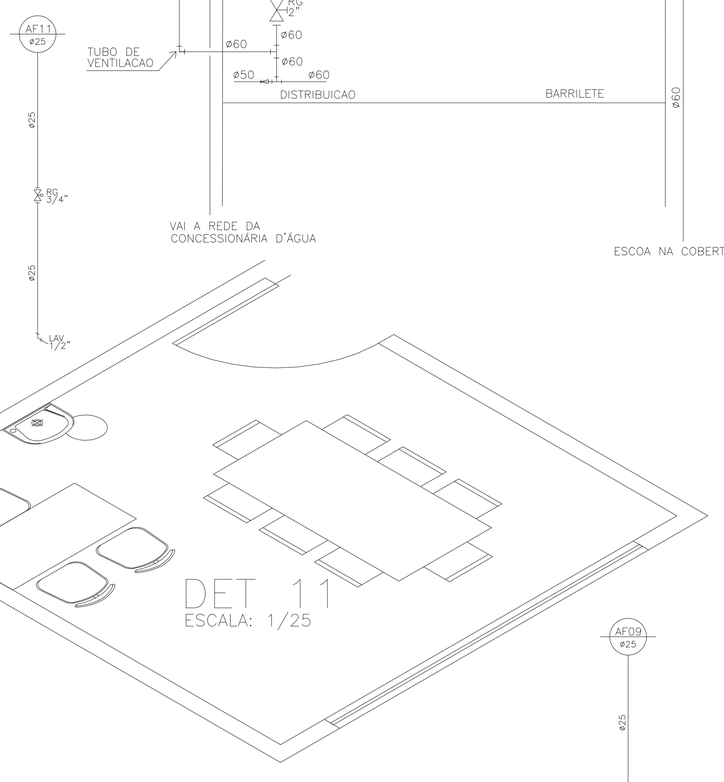

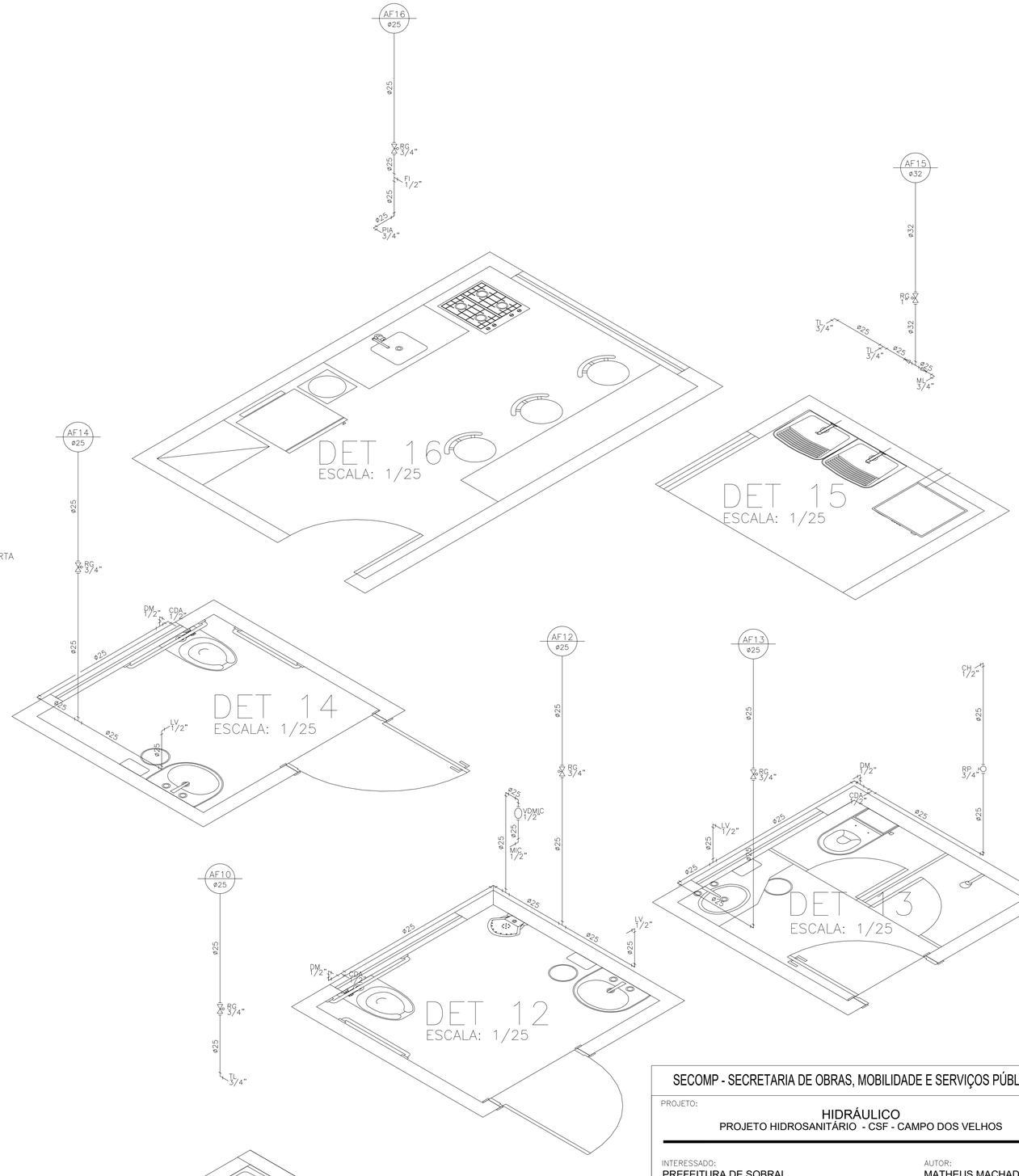

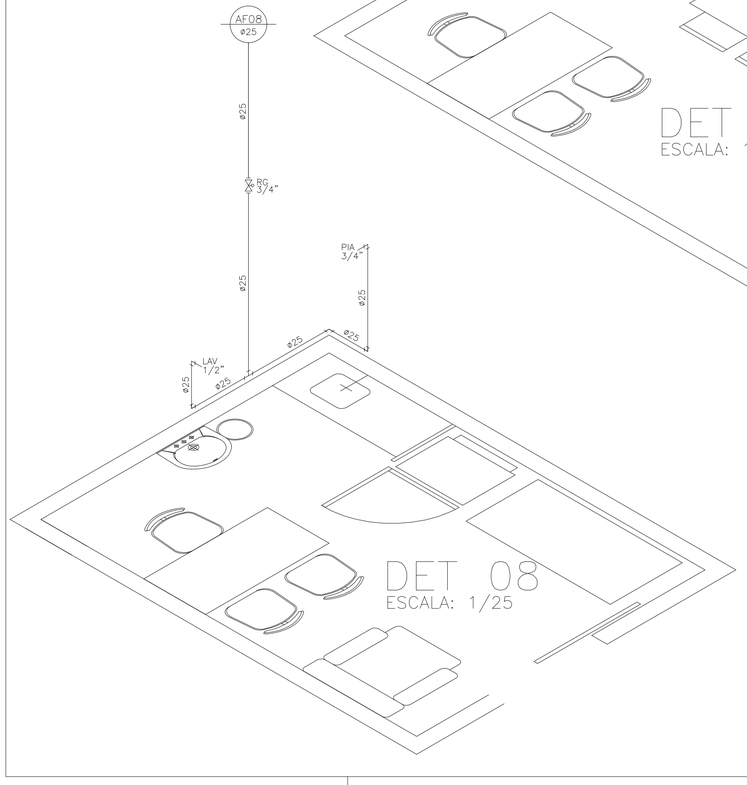

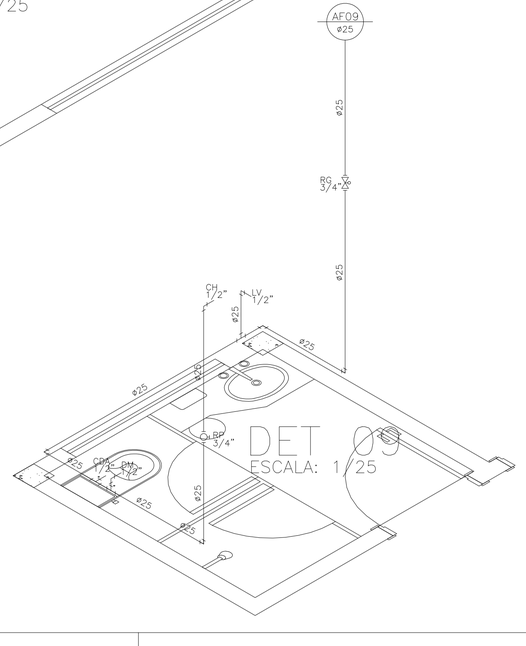

SECOMP - SECRETARIA DE OBRAS, MOBILIDADE E SERVIÇOS PÚBLICOS

PROJETO:

HIDRÁULICO

PROJETO HIDROSANITÁRIO - CSF - CAMPO DOS VELHOS

INTERESSADO:
PREFEITURA DE SOBRAL

AUTOR:
MATHEUS MACHADO

ENDEREÇO:
RUA: CEL. MONTE ALVERNE - CAMPO DOS VELHOS

AUTOR:
PAULO SIQUEIRA

MUNICÍPIO:
SOBRAL-CE

PREFEITURA DE SOBRAL

DESENHOS DA PRANCHA	ESCALA
DET. ISOMÉTRICOS	1/25
DET. CX. D'ÁGUA	SEM

DATA
MARÇO/2019

REVISÃO

ARQUIVO
HIDRA_03_04

HIDRA
03/04