PRODUCED BY AN AUTODESK EDUCATIONAL PRODUCT

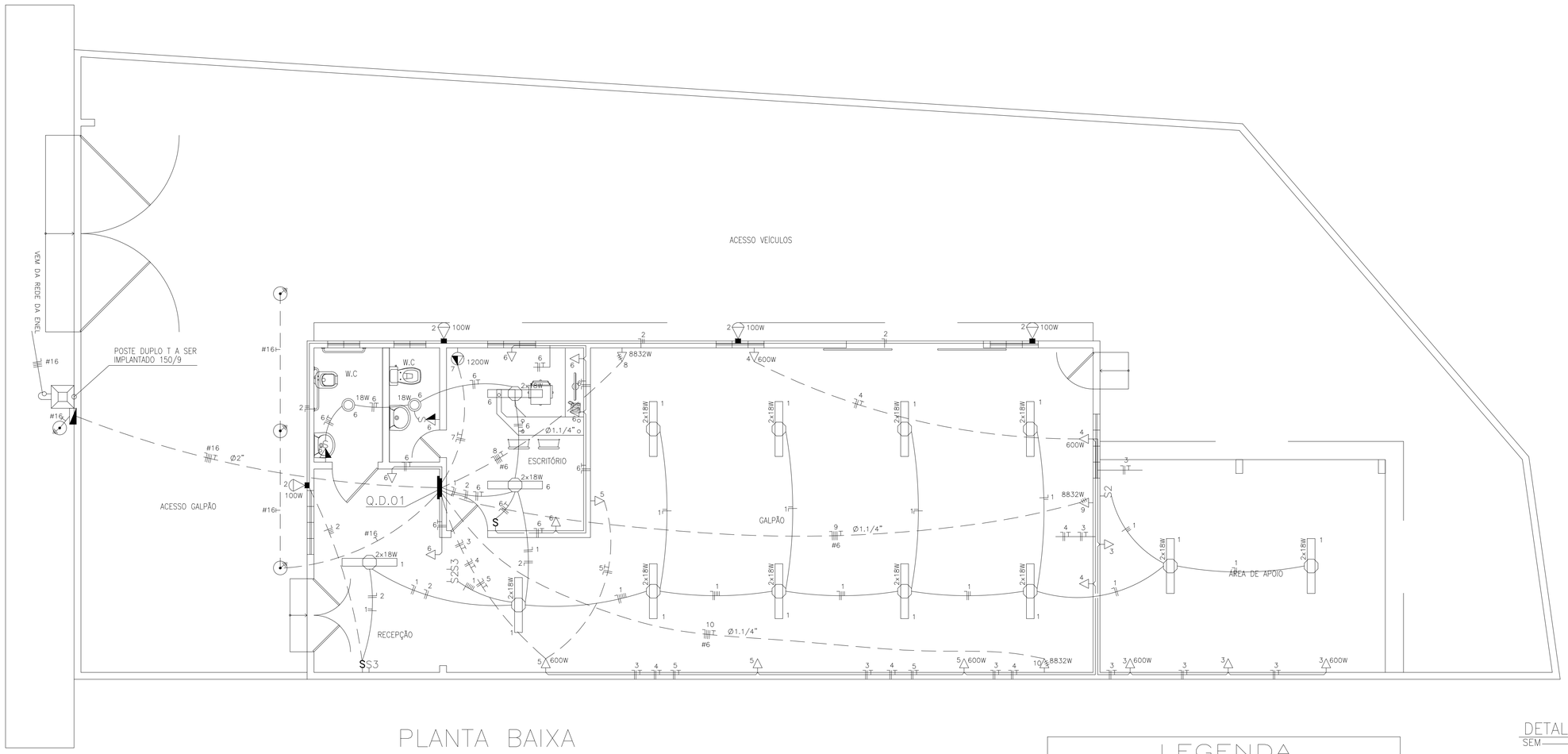

PLANTA BAIXA

ESCALA _____ 1/50

DIAGRAMA UNIFILAR

QD–01

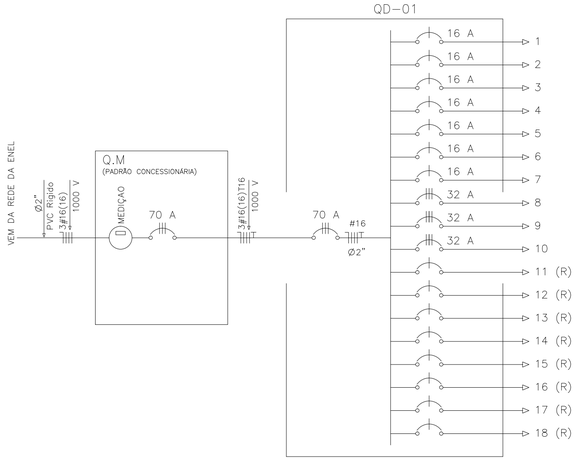

QUADRO DE CARGAS

Q D – 01

CIRCUITO	ILUMINAÇÃO 18W	ILUMINAÇÃO 36W	ILUMINAÇÃO 100W	TOMADAS 100W	TOMADAS 600W	TOMADAS 1200W	TOMADAS 8832W	POTENCIA ATIVA	FATOR DE POTENCIA	POTENCIA APARENTE	CORRENTE DE PROJETO	DISJUNTOR	FIACAO	FASES R–S–T
1		13						468	1	468	2.1 A	1x16	1F+N #2.5	R
2			4					400	1	400	1.8 A	1x16	1F+N #2.5	R
3				2	2			1400	1	1400	6.4 A	1x16	1F+N+T #2.5	R
4				1	2			1300	1	1300	5.9 A	1x16	1F+N+T #2.5	T
5				2	2			1400	1	1400	6.4 A	1x16	1F+N+T #2.5	S
6	2	2		8				908	1	908	4.1 A	1x16	1F+N+T #2.5	T
7						1		1200	1	1200	5.5 A	1x16	1F+N+T #2.5	S
8							1	8832	1	8832	13.4 A	3x32	3F+N+T #6	RST
9							1	8832	1	8832	13.4 A	3x32	3F+N+T #6	RST
10							1	8832	1	8832	13.4 A	3x32	3F+N+T #6	RST
11														
12														
13														
14														
15														
16														
17														
18														
TOTAL	2	15	4	13	6	1	3	33572		33572	51 A	3x70	3F+N+T #16	RST

CARGA INSTALADA — Ativa = 33572 W — Aparente = 33572 V.A.

LEGENDA

- 18W – LUMINÁRIA PLAFON DE SOBREPOR DE LED 18W
- 2x18W – LUMINÁRIA LED DUPLA 18W 90cm DUOLINE ELGIN BRANCO FRIO
- REFLETOR LED 100W
- S2 – INTERRUPTOR DE 02 SECÇOES SIMPLES A 1.20m DO PISO
- S3 – INTERRUPTOR DE 03 SECÇOES SIMPLES A 1.20m DO PISO
- S – INTERRUPTOR DE 01 SECÇÃO SIMPLES A 1.20m DO PISO
- PONTO PARA AR CONDICIONADO (SPLIT)
- INTERRUPTOR DE 01 SECAO SIMPLES COM TOMADA 3P (N,F,T) A 1.20m DO PISO
- TOMADA 3P UNIVERSAL A 30cm DO PISO
- TOMADA 3P TRIFASICA A 30cm DO PISO
- CX. PRÉ–MOLDADA DIM (0,60) COM CONECTOR 5/8"x3,00m
- QUADRO DE DISTRIBUICAO A 1.30M DO PISO COM 12 CIRCUITOS E BARRAMENTO
- QUADRO DE MEDIÇÃO TRIFÁSICO
- FIOS NEUTRO, FASE, RETORNO E TERRA
- ELETRODUTO (TETO OU PAREDE)
- ELETRODUTO (PISO)

NOTAS :

1 – CONDUTORES NAO ESPECIFICADOS SERAO # 2.5 MM2
1 – ELETRODUTOS NAO ESPECIFICADOS SERÃO ø 3/4"

DETALHE ATERRAMENTO

SEM _____ ESCALA

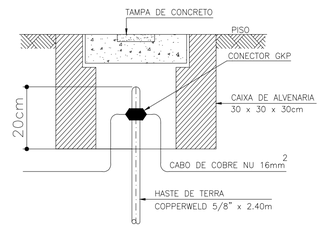

SECOMP - SECRETARIA DE OBRAS, MOBILIDADE E SERVIÇOS PÚBLICOS

PROJETO:
ELÉTRICO
PROJETO ELÉTRICO - GALPÃO DE RECICLAGEM

INTERESSADO:
PREFEITURA DE SOBRAL

AUTOR:
REJANE PEREIRA

ENDEREÇO:
RUA TUBIBA

AUTOR:
PAULO SIQUEIRA

MUNICÍPIO:
SOBRAL - CE

PREFEITURA DE SOBRAL

DESENHOS DA PRANCHA	ESCALA
PLANTA BAIXA	1:50
DIAGRAMA UNIFILAR	SEM
QUADRO DE CARGAS	SEM
DETALHE ATERRAMENTO	SEM
LEGENDA	SEM

DATA: NOVEMBRO/2017 | REVISÃO: FEVEREIRO/2018 | ARQUIVO: PR_01_01 | ELET 01/01

ESCALA DE PLOTAGEM: 1 : 50

COR	PENA
– 1	1.00
– 2	0.50
– 3	0.30
– 4	0.15
– 5	0.70
– 6	0.25
– 7	0.20
– 8	0.05
– 9	0.05

PRODUCED BY AN AUTODESK EDUCATIONAL PRODUCT
PRODUCED BY AN AUTODESK EDUCATIONAL PRODUCT
PRODUCED BY AN AUTODESK EDUCATIONAL PRODUCT