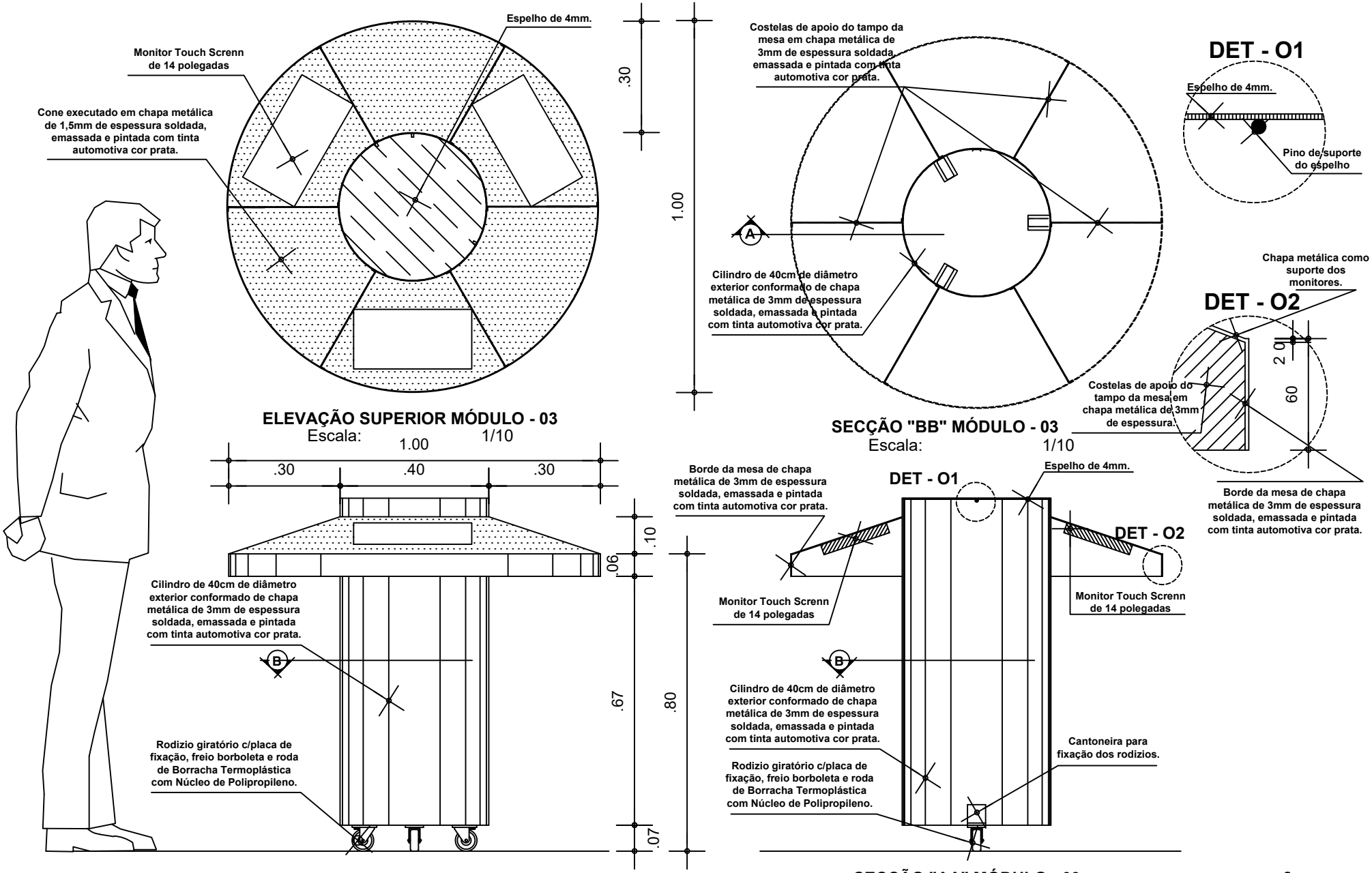
Espelho de 4mm.
Monitor Touch Screnn de 14 polegadas
Cone executado em chapa metálica de 1,5mm de espessura soldada, emassada e pintada com tinta automotiva cor prata.
.30
1.00
ELEVAÇÃO SUPERIOR MÓDULO - 03
Escala: 1/10
Costelas de apoio do tampo da mesa em chapa metálica de 3mm de espessura soldada, emassada e pintada com tinta automotiva cor prata.
A
Cilindro de 40cm de diâmetro exterior conformado de chapa metálica de 3mm de espessura soldada, emassada e pintada com tinta automotiva cor prata.
SECÇÃO "BB" MÓDULO - 03
Escala: 1/10
DET - O1
Espelho de 4mm.
Pino de suporte do espelho
Chapa metálica como suporte dos monitores.
DET - O2
20
60
Costelas de apoio do tampo da mesa em chapa metálica de 3mm de espessura.
Borde da mesa de chapa metálica de 3mm de espessura soldada, emassada e pintada com tinta automotiva cor prata.
1.00
.30
.40
.30
.10
.06
.67
.80
.07
Cilindro de 40cm de diâmetro exterior conformado de chapa metálica de 3mm de espessura soldada, emassada e pintada com tinta automotiva cor prata.
B
Rodizio giratório c/placa de fixação, freio borboleta e roda de Borracha Termoplástica com Núcleo de Polipropileno.
ELEVAÇÃO FRONTAL MÓDULO - 03
Escala: 1/10
Borde da mesa de chapa metálica de 3mm de espessura soldada, emassada e pintada com tinta automotiva cor prata.
DET - O1
Espelho de 4mm.
DET - O2
Monitor Touch Screnn de 14 polegadas
Monitor Touch Screnn de 14 polegadas
B
Cilindro de 40cm de diâmetro exterior conformado de chapa metálica de 3mm de espessura soldada, emassada e pintada com tinta automotiva cor prata.
Cantoneira para fixação dos rodizios.
Rodizio giratório c/placa de fixação, freio borboleta e roda de Borracha Termoplástica com Núcleo de Polipropileno.
SECÇÃO "AA" MÓDULO - 03
Escala: 1/10
04/05
MÓDULO - 03
SOBRAL / 2015
MUSEU DO ECLIPSE
OFICINA DE PROJETOS S/S LTDA
ARQUITETURA - RESTAURAÇÃO - CONSULTORIA
PROJETO EXECUTIVO