P14 ao P17,P29=P41=P42=P43

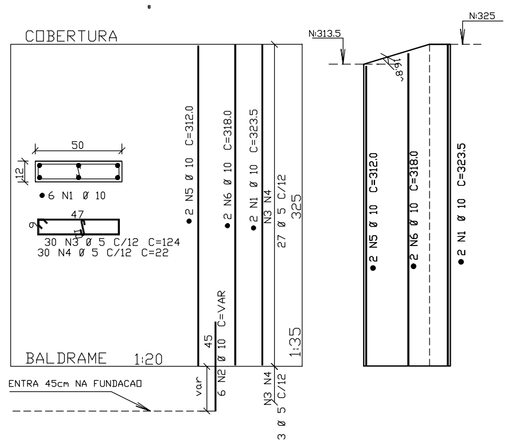

P46=P56

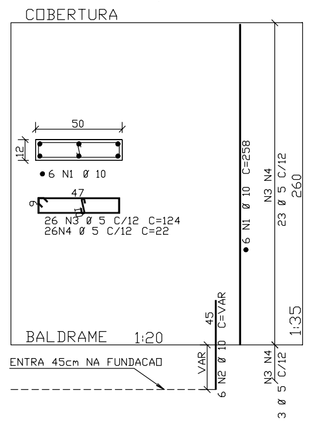

P47 ao P55

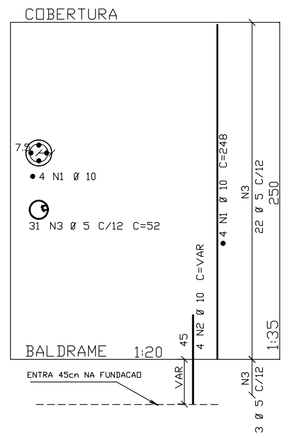

P18 ao P28

PILARETES

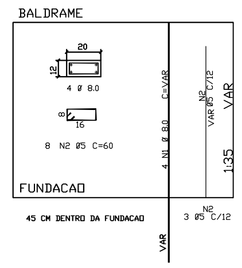

ACO	POS	BIT (mm)	QUANT	COMPRIMENTO UNIT (cm)	COMPRIMENTO TOTAL (cm)
P1 ao P13 (X13)					
50B	1	10	26	322	8372
50B	2	10	26	318	8268
60B	3	5	195	124	24180
60B	4	5	663	22	14586
60B	5	5	169	220	37180
50B	6	10	26	312	8112
50B	7	10	26	162	4212
50B	8	10	26	327	8502
50B	9	10	78	--VAR-	11700
P18 ao P28 (X11)					
50B	1	8	44	--VAR-	6820
60B	2	5	88	60	5280
P14 ao P17,P29=P41=P42=P43 (X8)					
50B	1	10	16	323	5168
50B	2	10	48	--VAR-	5520
60B	3	5	240	124	29760
60B	4	5	240	22	5280
50B	5	10	16	312	4992
50B	6	10	16	318	5088
P46=P56 (X2)					
50B	1	10	12	258	3096
50B	2	10	12	--VAR-	1260
60B	3	5	52	124	6448
60B	4	5	52	22	1144
P47 ao P55 (X9)					
50B	1	10	36	248	8928
50B	2	10	36	--VAR-	4320
60B	3	5	279	52	14508
BLOCO NA BASE DOS PILARES (X6)					
60B	1	5	108	86	9288
60B	2	5	216	51	11016
60B	3	5	144	111	15984

RESUMO ACO CA 50-60			
ACO	BIT (mm)	COMPR (m)	PESO (kg)
50B	8	68	27
50B	10	875	551
60B	5	1747	279
Peso Total	50B =		579 kg
Peso Total	60B =		279 kg

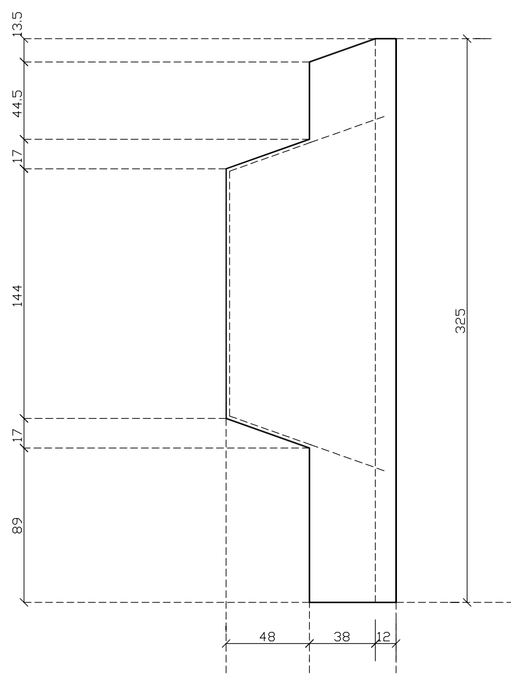

ABA DOS PILARES
(P1 ao P13)

P1 ao P13

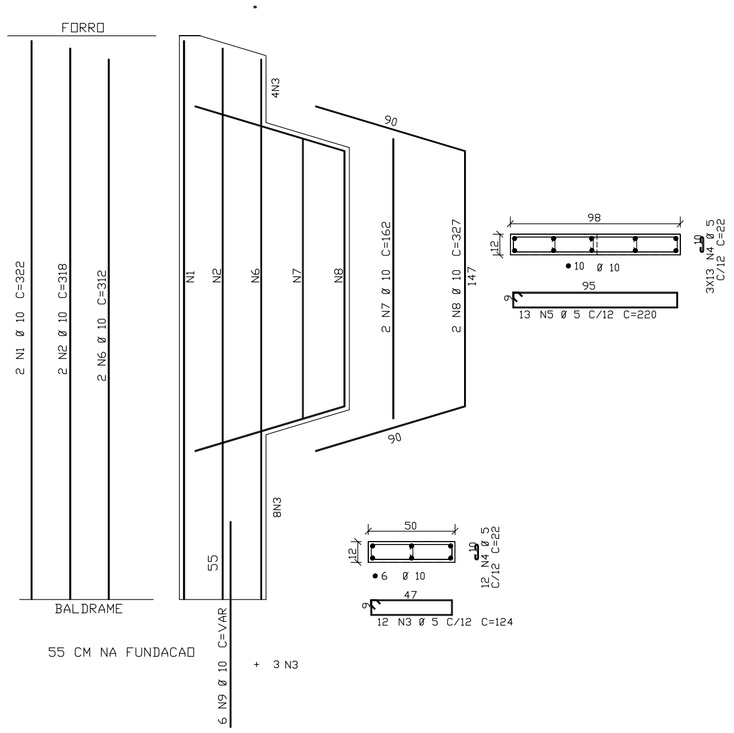

CONSIDERACOES FINAIS
TENSAO DO CONCRETO FCK=20 MPA
VIGAS BALDRAMES,COBERTURA e PLATIBANDA e PILARES.
RESUMO: AREA DE FORMA= 486,00 M2 / VOLUME DE CONCRETO=24,84 M3
COBRIMENTO DAS ARMADURAS VIGAS BALDRAMES 2.0 cm VIGAS COBERTURA 1.5 cm PILARES 1.5 cm
CONVENCAO DE PILARES NASCE CONTINUA MORRE
LAJE PRE-MOLDADA SENTIDO DE ARMACAO (SOBRECARGA + REVESTIMENTO=130 KG/M2).
ALVENARIA FURADO de 1/2 VEZ 1.95KN/M2. MACICO de 1/2 VEZ(APARENTE) 1.60KN/M2.

NOTA: CONCRETO fck = 20 MPa

BLOCO NA BASE DOS PILARES

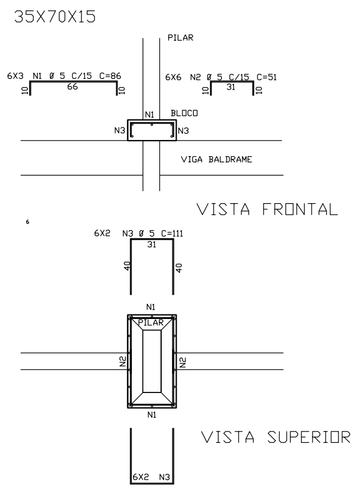

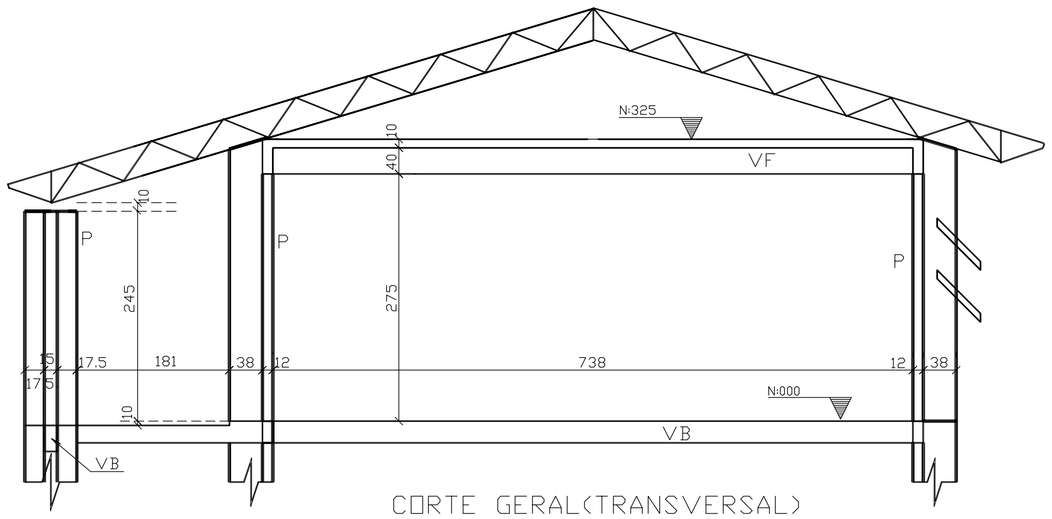

CORTE GERAL(TRANSVERSAL)

GOVERNO FEDERAL BRASIL PAÍS RICO É PAÍS SEM POBREZA — Ministério da Educação — FNDE Fundo Nacional de Desenvolvimento da Educação

PROJETO PADRÃO - FNDE

MUNICÍPIO – UF:

PROPRIETÁRIO:

ENDEREÇO:

PROPRIETÁRIO

RESP. TÉCNICO — CREA

Eng. ISMAEL TAVARES RICHA – CREA-GO 1823/D
AUTOR DO PROJETO

DLFO

CREA

RA

OBSERVAÇÕES:

ESCOLA 12 SALAS DE AULA

PROJETO ESTRUTURAL concreto armado

COORDENAÇÃO			
CGEST - Coordenação Geral de Infraestrutura Educacional	BLOCO E: 4 SALAS COM SANITÁRIO DETALHE DOS PILARES		EST
	REVISÃO R.01 - NOVEMBRO DE 2005 R.02 - JULHO DE 2011	ESCALA 1/50 ou Indicada	PRANCHA 23/34
FORMATO INDICADO		DATA EMISSÃO JULHO / 2011	