PRODUCED BY AN AUTODESK EDUCATIONAL PRODUCT

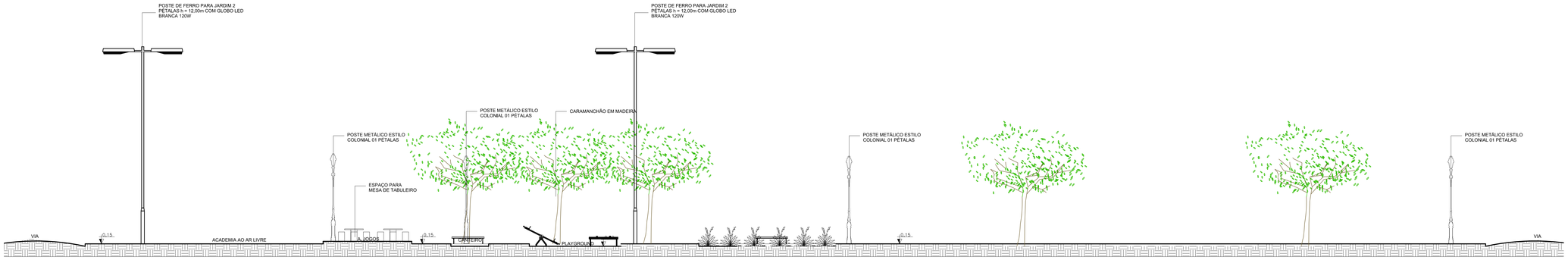

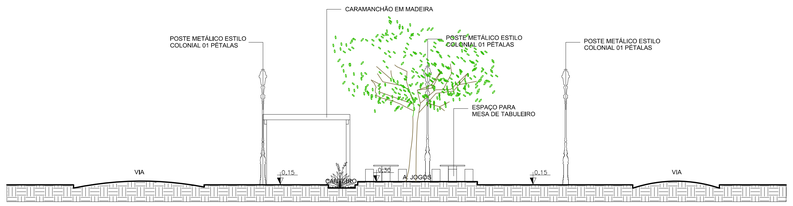

2 CORTE B
ESC.: 1/100

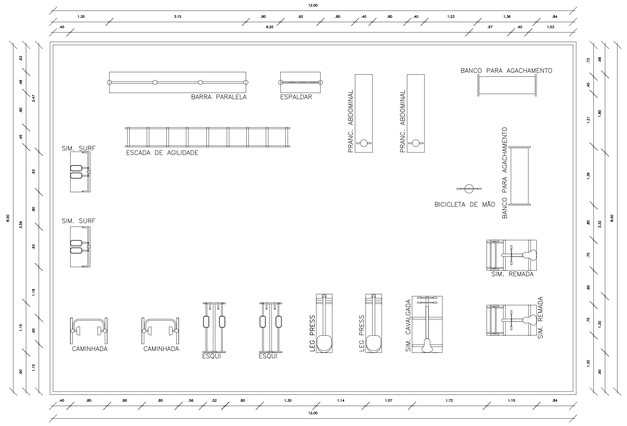

3 PLANTA ACADEMIA AO AR LIVRE
ESC.: 1/50

1 CORTE A
ESC.: 1/100

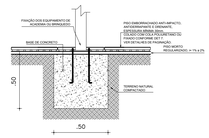

4 DET. FIXAÇÃO DOS EQUIPAMENTOS
ESC.: 1/20

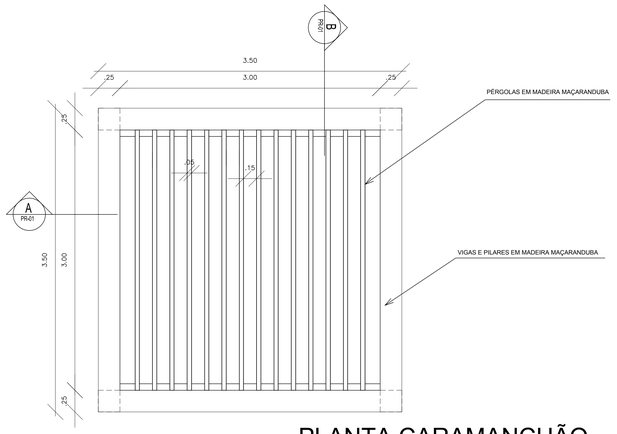

5 PLANTA CARAMANCHÃO
ESC.: 1/25

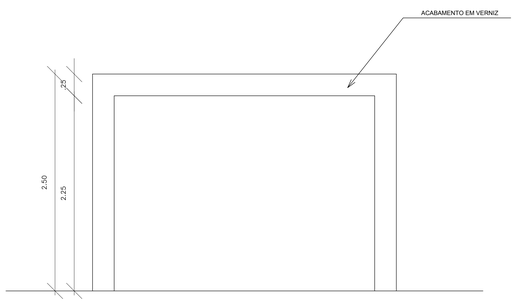

6 VISTA LATERAL CARAMANCHÃO
ESC.: 1/25

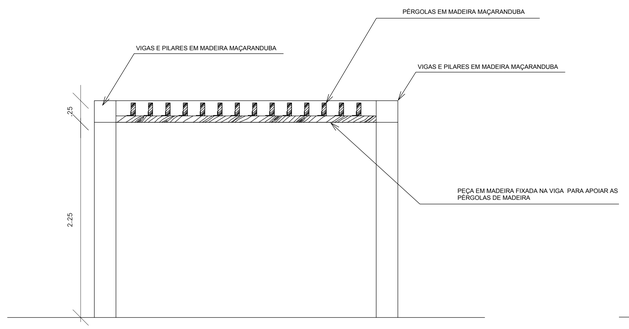

7 CORTE A - CARAMANCHÃO
ESC.: 1/25

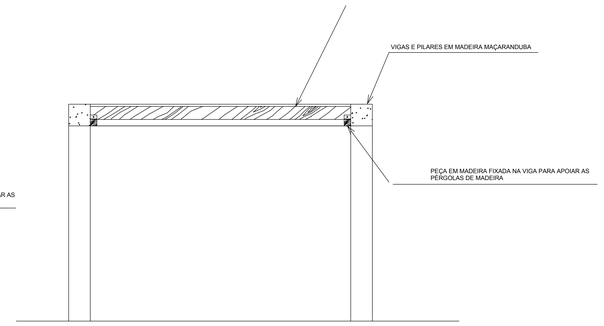

8 CORTE B - CARAMANCHÃO
ESC.: 1/25

LEGENDA DE INDICAÇÕES

INDICAÇÃO DE FACHADA	INDICAÇÃO DE CORTE	INDICAÇÃO DE ESCALA/TÍTULO
PR 01 / DES 01 — NÚMERO DA PRANCHA / INDICAÇÃO DO CORTE	PR 01 / DES 01 — NÚMERO DA PRANCHA / INDICAÇÃO DO CORTE	NÚMERO DO DESENHO: 1 TÍTULO DO DESENHO — ESCALA DO DESENHO

BOMBEIRO	TELECEARA
COELCE	CAGECE
ISS: PROJETO	ISS: CONSTRUÇÃO
CREA	PREFEITURA

PROPRIETÁRIO
PROJETO
PROJETO
CÁLCULO
CONSTRUÇÃO

SECOMP - SECRETARIA DE OBRAS, MOBILIDADE E SERVIÇOS PÚBLICOS

PROJETO:
PRAÇA JOSÉ NILSON FERREIRA GOMES
JUNCO - SOBRAL

INTERESSADO:
PREFEITURA DE SOBRAL

AUTOR:
TAÍS ALBUQUERQUE RIOS

ENDEREÇO:
Rua Vereador P Albuquerque

AUTOR:
NADINE SIQUEIRA PRADO LAUREANO

MUNICÍPIO:
SOBRAL

DESENHOS DA PRANCHA	ESCALA
CORTE A	1:100
CORTE B	1:100
PLANTA ACADEMIA AO AR LIVRE	1:50

DATA: MAIO/2017 | REVISÃO: MAIO/2017 | ARQUIVO: ARQUITETURA | ARQ 02/03

COR	PENA
1	0,10
2	0,20
3	0,30
4	0,40
5	0,50
6	0,60
7	0,30
COLORIDA	
8	0,10
9	0,09
10	0,10

PRODUCED BY AN AUTODESK EDUCATIONAL PRODUCT
PRODUCED BY AN AUTODESK EDUCATIONAL PRODUCT
PRODUCED BY AN AUTODESK EDUCATIONAL PRODUCT