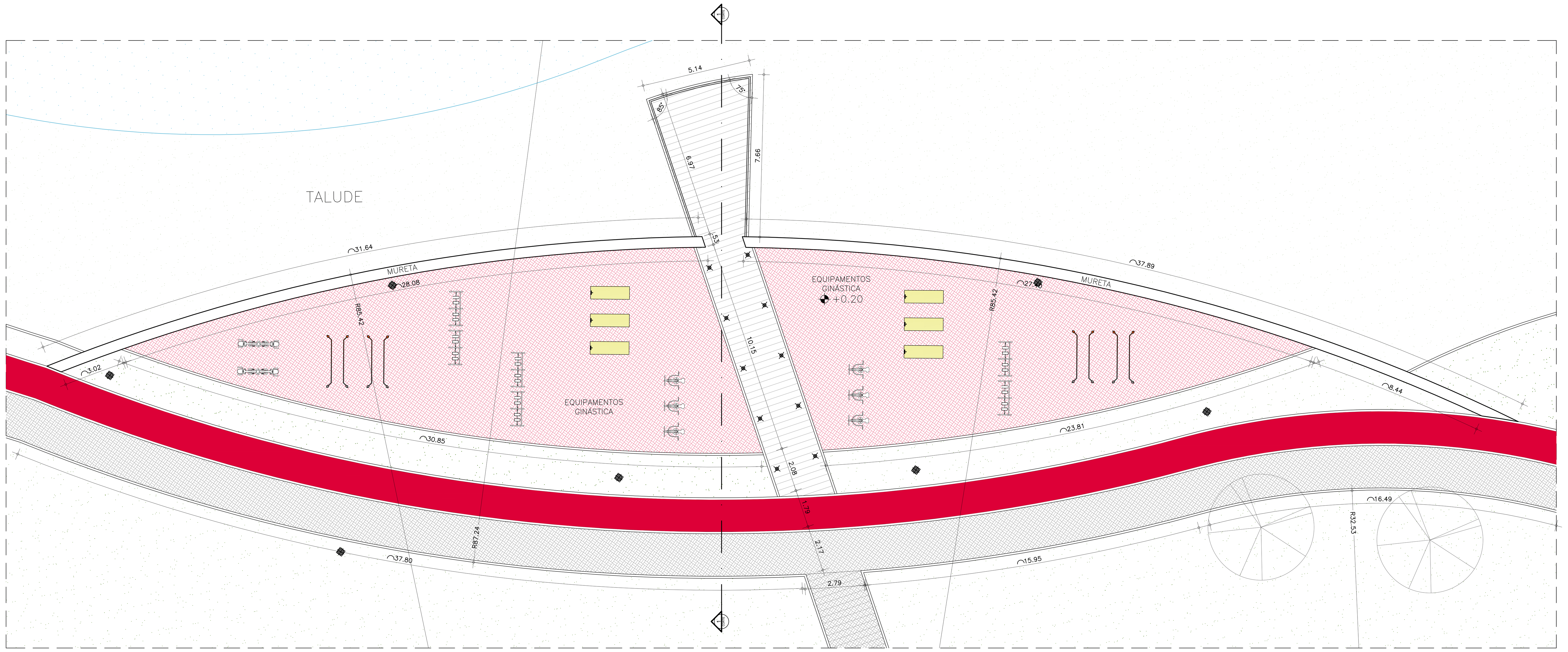

DET. GINÁSTICA - PLANTA BAIXA
esc: 1/100

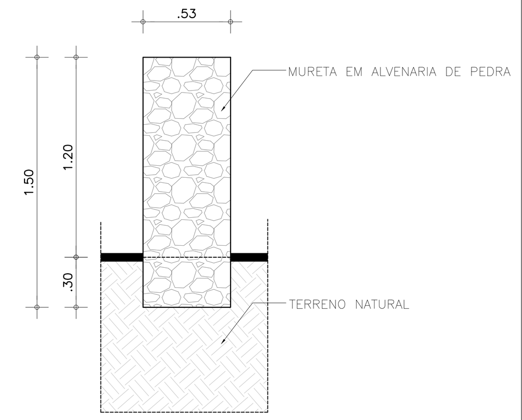

DET. GINÁSTICA - MURETA
esc: 1/25

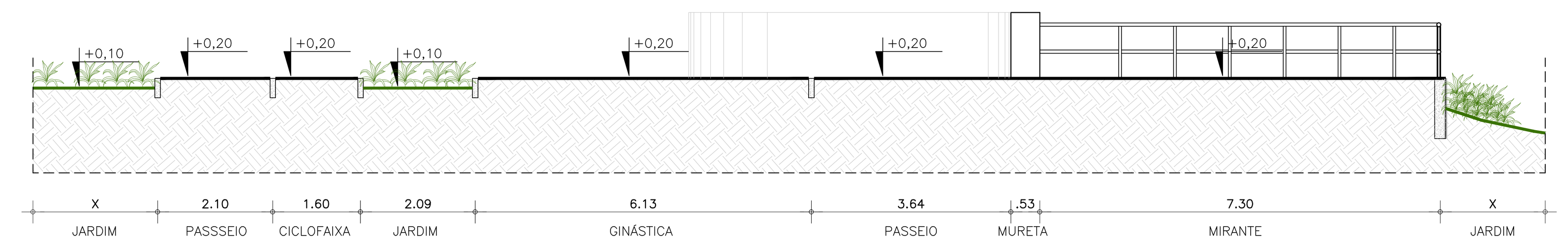

DET. GINÁSTICA - CORTE SETORIAL 1
esc: 1/75

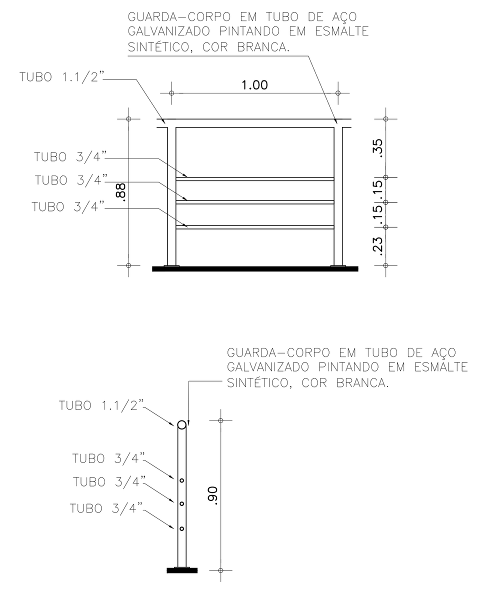

DET. GINÁSTICA - DET. GUARDA CORPO
esc: 1/25

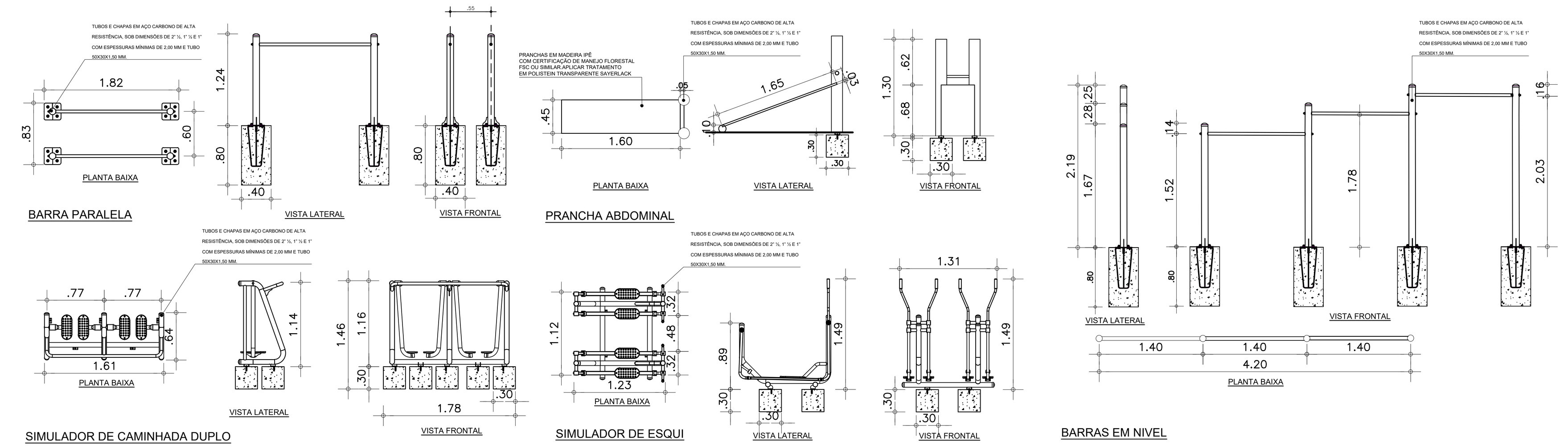

DET. GINÁSTICA - DET. APARELHOS
esc: 1/50

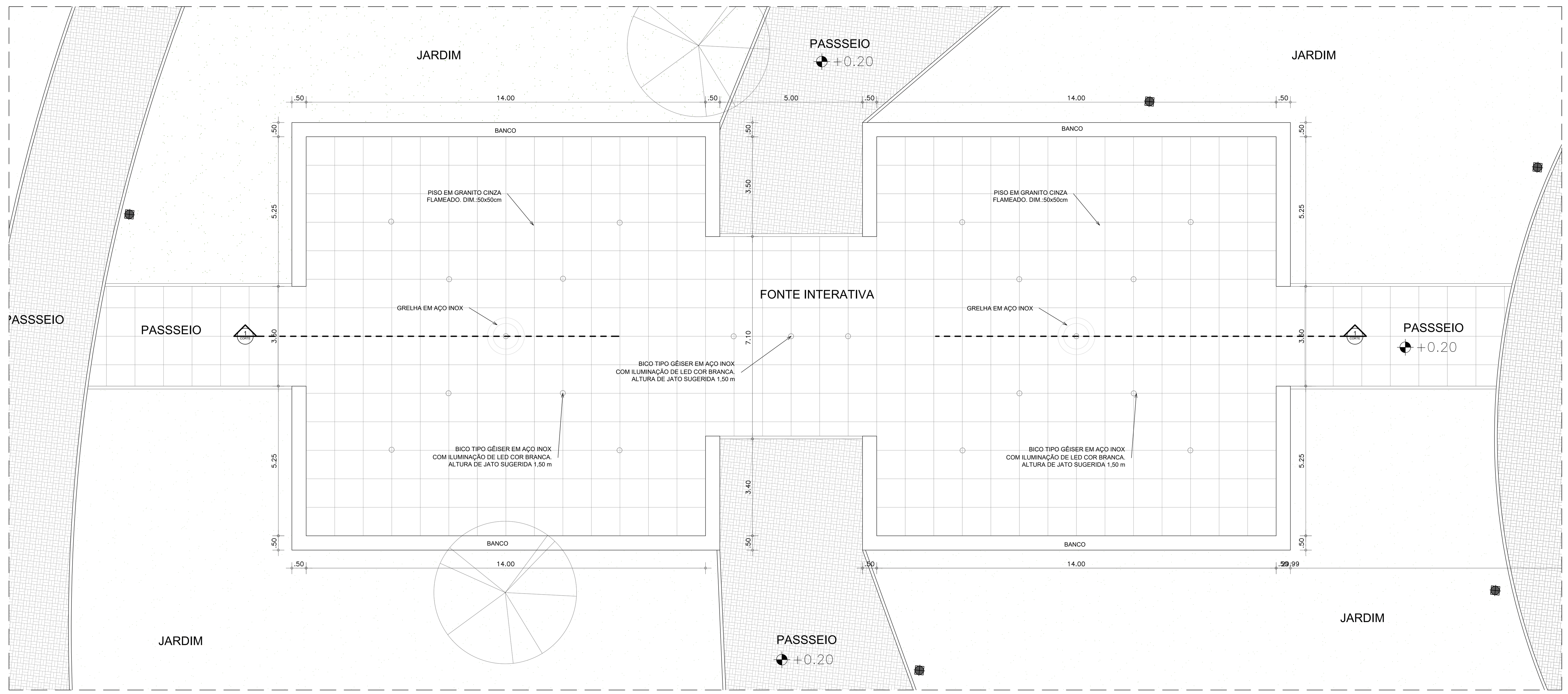

DET. FONTE INTERATIVA - PLANTA BAIXA
esc: 1/75

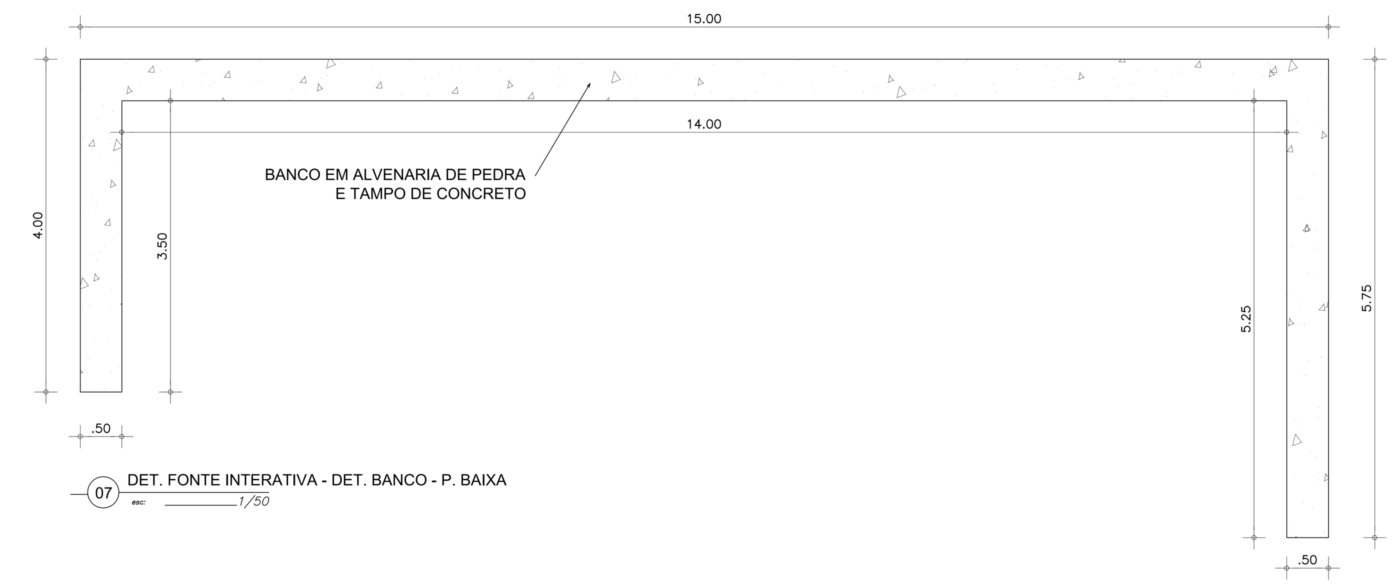

DET. FONTE INTERATIVA - DET. BANCO - P. BAIXA
esc: 1/50

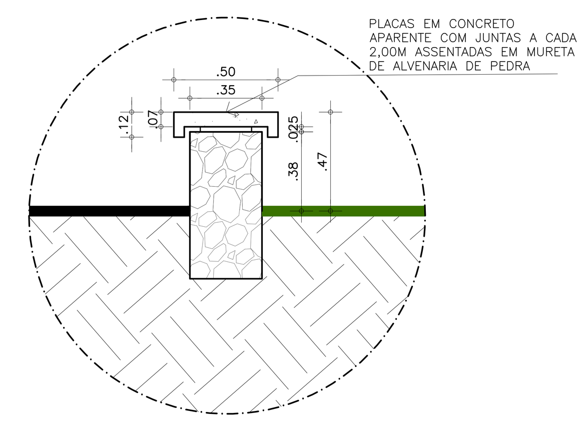

DET. FONTE INTERATIVA - DET. BANCO - CORTE
esc: 1/20

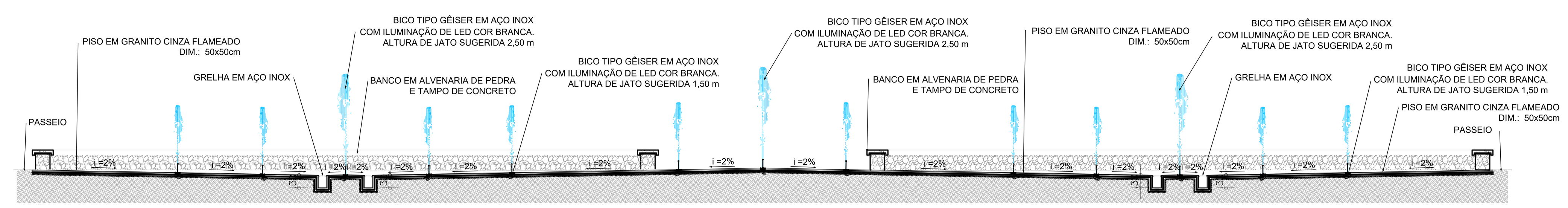

DET. FONTE INTERATIVA - CORTE SETORIAL
esc: 1/50

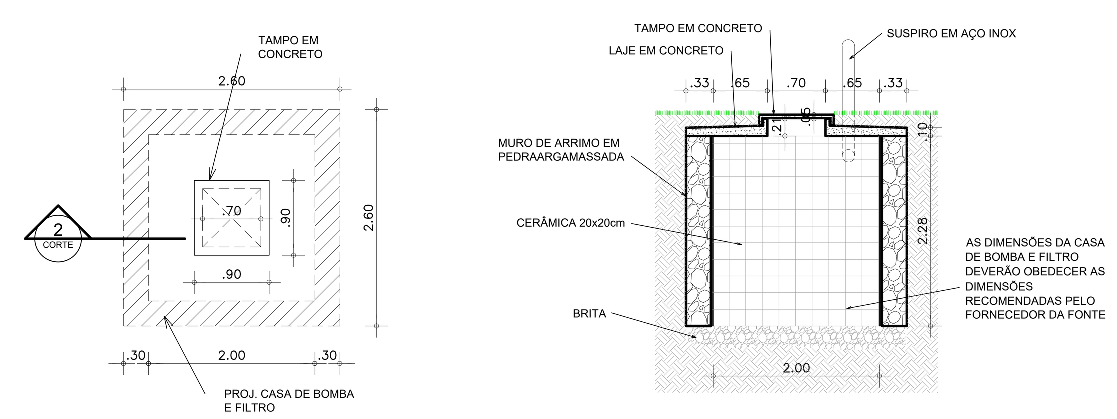

DET. FONTE INTERATIVA - CASA DE BOMBA E FILTRO
esc: 1/50

UGP-I
- PROJETOS ESPECIAIS -

SEUMA
Secretaria do Urbanismo e Meio Ambiente

PREFEITURA DE SOBRAL

PROJETO DE URBANISMO

PROJETO:
REQUALIFICAÇÃO URBANA DO PARQUE ECOLÓGICO LAGOA DA FAZENDA

PROPRIETÁRIO: PREFEITURA MUNICIPAL DE SOBRAL

LOCAL: AVENIDA DA UNIVERSIDADE, BAIRRO BETÂNIA - SOBRAL - CE

CONTEÚDO:
1 DETALHE GINÁSTICA
2 DETALHE FONTE INTERATIVA
4
5

FASE DO PROJETO:	ESCALA:	DATA:	PRANCHA:
EXECUTIVO	1/600	DEZEMBRO / 2017	12/17

EQUIPE TÉCNICA:

ARQ. CAMPELO COSTA
CAU-CE A79156-3

ENG. KEMMISON LUIZ
CREA-CE 38328-D

ARQ. ANDRÉ CARVALHO
CAU-CE A57738-3

TEC. NAZARENO LINHARES
CREA-CE 330466-D

ARQ. MARCELY BARREIRA
CAU-CE A63215-5

COLABORADORES:
PRISCILLA BARCELOS
RONEY GUIMARÃES
LUIZ DIEGO

RESERVA DE PROPRIEDADE INTELECTUAL

A PROPRIEDADE INTELECTUAL DO PRESENTE PROJETO É RESERVADA AO SEUS AUTORES, DE ACORDO COM A LEGISLAÇÃO PERTINENTE. O USO DESTE PROJETO OU DE QUALQUER DE SEUS ELEMENTOS, QUE NÃO FORAM OS DETERMINADOS, SERÃO CONSIDERADOS COMO APROPRIAÇÃO ILÍCITA E SERÃO APLICADAS AS LEIS QUE DEFENDEM DITOS DIREITOS A TODOS OS EFEITOS.