# ARMADURA DAS VIGAS

## V7

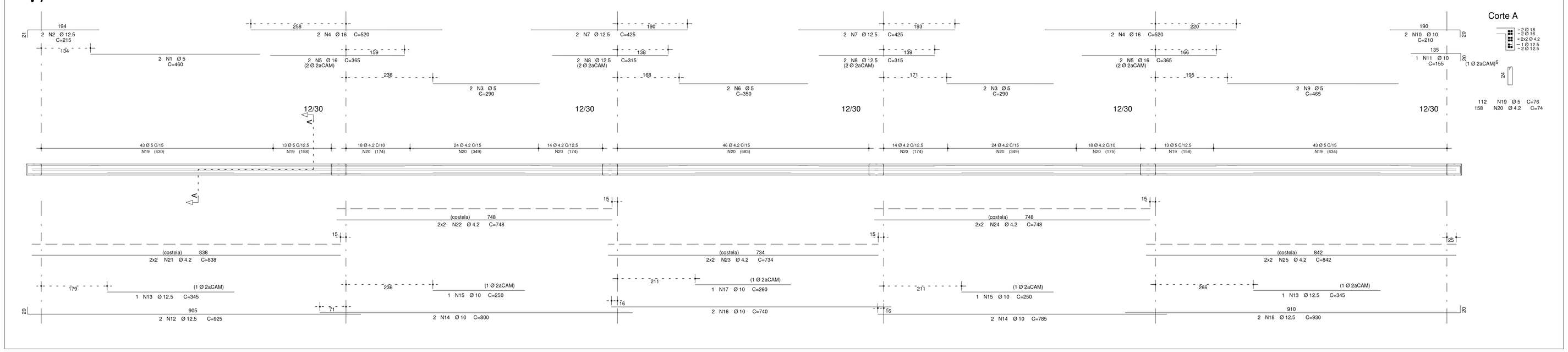


| AÇO | POS | BIT (mm) | QUANT | COMPRIMENTO UNIT (cm) | COMPRIMENTO TOTAL (cm) |
|---|---|---|---|---|---|
| V7 | | | | | |
| 60B | 1 | 5 | 2 | 460 | 920 |
| 50A | 2 | 12.5 | 2 | 215 | 430 |
| 50A | 3 | 5 | 2 | 290 | 580 |
| 50A | 4 | 16 | 4 | 520 | 2080 |
| 50A | 5 | 16 | 4 | 365 | 1460 |
| 60B | 6 | 5 | 2 | 350 | 700 |
| 50A | 7 | 12.5 | 4 | 425 | 1700 |
| 50A | 8 | 12.5 | 4 | 315 | 1260 |
| 60B | 9 | 5 | 2 | 465 | 930 |
| 50A | 10 | 10 | 2 | 210 | 420 |
| 50A | 11 | 10 | 1 | 155 | 155 |
| 50A | 12 | 12.5 | 2 | 925 | 1850 |
| 50A | 13 | 12.5 | 2 | 345 | 690 |
| 50A | 14 | 10 | 4 | 785 | 3140 |
| 50A | 15 | 10 | 2 | 800 | 1600 |
| 50A | 16 | 10 | 2 | 740 | 1480 |
| 50A | 17 | 10 | 1 | 260 | 260 |
| 50A | 18 | 12.5 | 2 | 930 | 1860 |
| 60B | 19 | 5 | 112 | 76 | 8512 |
| 60B | 20 | 4.2 | 158 | 74 | 11692 |
| 60B | 21 | 4.2 | 4 | 838 | 3352 |
| 60B | 22 | 4.2 | 4 | 748 | 2992 |
| 60B | 23 | 4.2 | 4 | 734 | 2936 |
| 60B | 24 | 4.2 | 4 | 748 | 2992 |
| 60B | 25 | 4.2 | 4 | 842 | 3368 |
| V8 | | | | | |
| 60B | 1 | 5 | 2 | 430 | 860 |
| 60B | 2 | 10 | 4 | 205 | 820 |
| 60B | 3 | 5 | 2 | 270 | 540 |
| 50A | 4 | 16 | 4 | 490 | 1960 |
| 50A | 5 | 16 | 2 | 355 | 710 |
| 60B | 6 | 5 | 2 | 320 | 640 |
| 50A | 7 | 16 | 4 | 410 | 1640 |
| 50A | 8 | 16 | 4 | 355 | 1420 |
| 60B | 9 | 5 | 2 | 435 | 870 |
| 50A | 10 | 10 | 1 | 155 | 155 |
| 50A | 11 | 10 | 2 | 855 | 1710 |
| 50A | 12 | 10 | 4 | 385 | 1540 |
| 50A | 13 | 10 | 2 | 385 | 770 |
| 50A | 14 | 10 | 2 | 700 | 1400 |
| 50A | 15 | 10 | 1 | 245 | 245 |
| 50A | 16 | 10 | 2 | 680 | 1360 |
| 50A | 17 | 10 | 2 | 860 | 1720 |
| 60B | 18 | 5 | 148 | 76 | 11248 |
| 60B | 19 | 4.2 | 111 | 74 | 8214 |
| 60B | 20 | 4.2 | 4 | 713 | 2852 |
| 60B | 21 | 5 | 4 | 689 | 2756 |
| 60B | 22 | 4.2 | 4 | 701 | 2804 |
| 60B | 23 | 4.2 | 4 | 792 | 3168 |
| 60B | 24 | 4.2 | 4 | 792 | 3168 |
| V1 | | | | | |
| 50A | 1 | 10 | 12 | 215 | 2580 |
| 50A | 2 | 10 | 8 | 180 | 1440 |
| 50A | 3 | 8 | 24 | 166 | 3984 |
| 50A | 4 | 8 | 24 | 87 | 2088 |
| 50A | 5 | 12.5 | 2 | 245 | 490 |
| V2 | | | | | |
| 50A | 1 | 10 | 12 | 215 | 2580 |
| 50A | 2 | 10 | 8 | 180 | 1440 |
| 50A | 3 | 8 | 24 | 166 | 3984 |
| 50A | 4 | 8 | 24 | 87 | 2088 |
| 50A | 5 | 12.5 | 2 | 245 | 490 |
| V3 | | | | | |
| 50A | 1 | 10 | 12 | 215 | 2580 |
| 50A | 2 | 10 | 8 | 180 | 1440 |
| 50A | 3 | 8 | 24 | 166 | 3984 |
| 50A | 4 | 8 | 24 | 87 | 2088 |
| 50A | 5 | 12.5 | 2 | 245 | 490 |
| V4 | | | | | |
| 50A | 1 | 10 | 12 | 215 | 2580 |
| 50A | 2 | 10 | 8 | 180 | 1440 |
| 50A | 3 | 8 | 24 | 166 | 3984 |
| 50A | 4 | 8 | 24 | 87 | 2088 |
| 50A | 5 | 12.5 | 2 | 245 | 490 |
| V5 | | | | | |
| 50A | 1 | 10 | 12 | 215 | 2580 |
| 50A | 2 | 10 | 8 | 180 | 1440 |
| 50A | 3 | 8 | 24 | 166 | 3984 |
| 50A | 4 | 8 | 24 | 87 | 2088 |
| 50A | 5 | 12.5 | 2 | 245 | 490 |
| V6 | | | | | |
| 50A | 1 | 10 | 12 | 215 | 2580 |
| 50A | 2 | 10 | 8 | 180 | 1440 |
| 50A | 3 | 8 | 24 | 166 | 3984 |
| 50A | 4 | 8 | 24 | 87 | 2088 |
| 50A | 5 | 12.5 | 2 | 245 | 490 |

| RESUMO AÇO CA 50-60 | | | |
|---|---|---|---|
| AÇO | BIT (mm) | COMPR (m) | PESO (kg) |
| 60B | 4.2 | 474 | 52 |
| 60B | 5 | 296 | 47 |
| 50A | 8 | 364 | 146 |
| 50A | 10 | 405 | 255 |
| 50A | 12.5 | 59 | 57 |
| 50A | 16 | 72 | 120 |
| Peso Total 60B = | | 99 kg | |
| Peso Total 50A = | | 634 kg | |

## V8

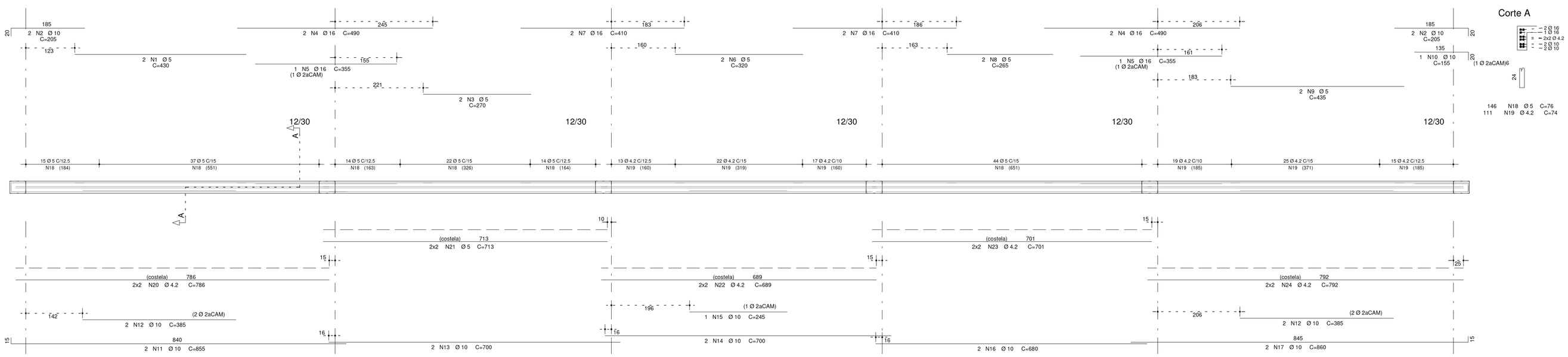


## ARMADURA DOS PILARES

### P1=P2=P3=P4=P5=P6

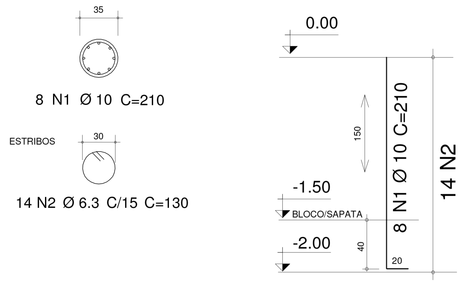


| AÇO | POS | BIT (mm) | QUANT | COMPRIMENTO UNIT (cm) | COMPRIMENTO TOTAL (cm) |
|---|---|---|---|---|---|
| P1=P2=P3=P4=P5=P6 | | | | | |
| 50A | 1 | 10 | 48 | 210 | 10080 |
| 50A | 2 | 6.3 | 84 | 130 | 10920 |

| RESUMO AÇO CA 50-60 | | | |
|---|---|---|---|
| AÇO | BIT (mm) | COMPR (m) | PESO (kg) |
| 50A | 6.3 | 110 | 27 |
| 50A | 10 | 100 | 62 |
| Peso Total 50A = | | 89 kg | |

## V1=V2=V3=V4=V5=V6

40/30

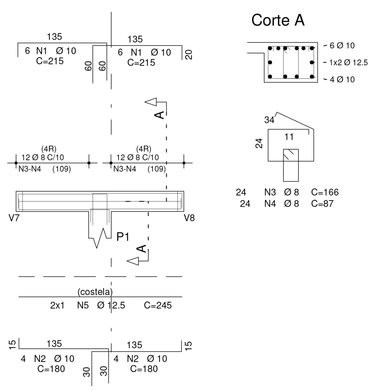


## ARMADURA DAS FUNDAÇÕES

### S1=S6

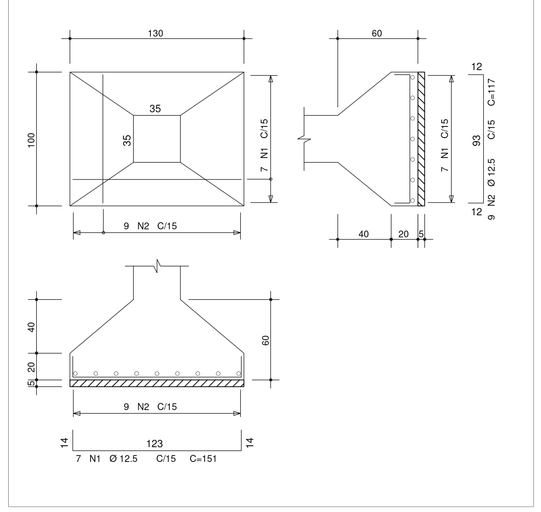


### B2=B3=B4=B5.

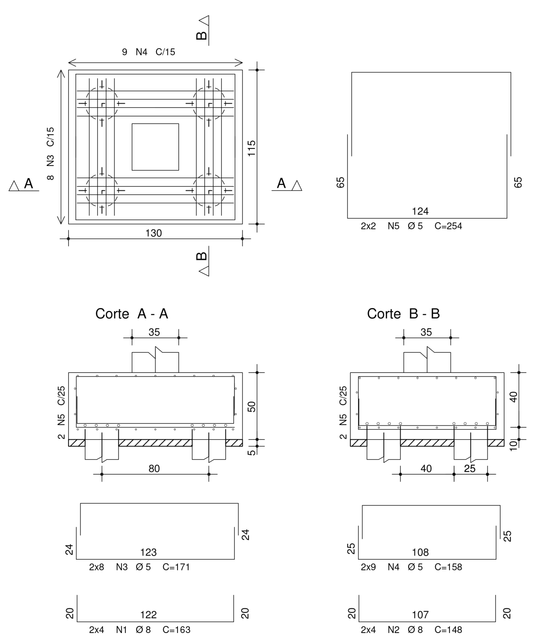


| AÇO | POS | BIT (mm) | QUANT | COMPRIMENTO UNIT (cm) | COMPRIMENTO TOTAL (cm) |
|---|---|---|---|---|---|
| B3 | | | | | |
| 50A | 1 | 8 | 8 | 163 | 1304 |
| 50A | 2 | 8 | 8 | 148 | 1184 |
| 60B | 3 | 5 | 16 | 171 | 2736 |
| 60B | 4 | 5 | 18 | 158 | 2844 |
| 60B | 5 | 5 | 4 | 254 | 1016 |
| B4 | | | | | |
| 50A | 1 | 8 | 8 | 163 | 1304 |
| 50A | 2 | 8 | 8 | 148 | 1184 |
| 60B | 3 | 5 | 16 | 171 | 2736 |
| 60B | 4 | 5 | 18 | 158 | 2844 |
| 60B | 5 | 5 | 4 | 254 | 1016 |
| B5 | | | | | |
| 50A | 1 | 8 | 8 | 163 | 1304 |
| 50A | 2 | 8 | 8 | 148 | 1184 |
| 60B | 3 | 5 | 16 | 171 | 2736 |
| 60B | 4 | 5 | 18 | 158 | 2844 |
| 60B | 5 | 5 | 4 | 254 | 1016 |
| B3 | | | | | |
| 50A | 1 | 8 | 8 | 163 | 1304 |
| 50A | 2 | 8 | 8 | 148 | 1184 |
| 60B | 3 | 5 | 16 | 171 | 2736 |
| 60B | 4 | 5 | 18 | 158 | 2844 |
| 60B | 5 | 5 | 4 | 254 | 1016 |
| S1 | | | | | |
| 50A | 1 | 12.5 | 7 | 151 | 1057 |
| 50A | 2 | 12.5 | 9 | 117 | 1053 |
| S6 | | | | | |
| 50A | 1 | 12.5 | 7 | 151 | 1057 |
| 50A | 2 | 12.5 | 9 | 117 | 1053 |

| RESUMO AÇO CA 50-60 | | | |
|---|---|---|---|
| AÇO | BIT (mm) | COMPR (m) | PESO (kg) |
| 60B | 5 | 264 | 42 |
| 50A | 8 | 100 | 40 |
| 50A | 12.5 | 42 | 42 |
| Peso Total 60B = | | 42 kg | |
| Peso Total 50A = | | 82 kg | |

## ARMADURA DAS ESTACAS

8 ESTACAS DE 4 METROS

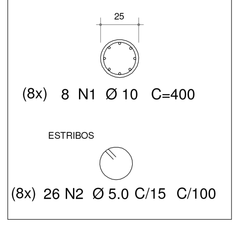


8 ESTACAS DE 2.5 METROS

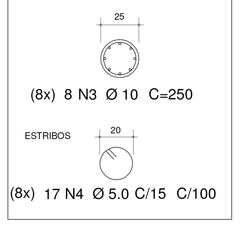


| AÇO | POS | BIT (mm) | QUANT | COMPRIMENTO UNIT (cm) | COMPRIMENTO TOTAL (cm) |
|---|---|---|---|---|---|
| P1=P2=P3=P4=P5=P6 | | | | | |
| 50A | 1 | 10 | 64 | 400 | 25600 |
| 50A | 2 | 5.0 | 208 | 100 | 20800 |
| 50A | 3 | 10 | 64 | 250 | 16000 |
| 50A | 4 | 5.0 | 136 | 100 | 13600 |

| RESUMO AÇO CA 50-60 | | | |
|---|---|---|---|
| AÇO | BIT (mm) | COMPR (m) | PESO (kg) |
| 60A | 5.0 | 344 | 52 |
| 50A | 10 | 100 | 257 |
| Peso Total 50A = | | 309 kg | |

| REVISÃO | ASSUNTO | DESENHO | DATA |
|---|---|---|---|
| | CÓDIGO DE ENVIO 290612/01 | | |

CONSELHO PROFISSIONAL

PROPRIETÁRIO

PROJETO

PROJETO

CONSTRUÇÃO

PROJETO:

**PARQUE ECOLÓGICO CORAÇÃO DE JESUS - SOBRAL**

INTERESSADO: PREFEITURA DE SOBRAL

ENDEREÇO: Av. JOSÉ FIGUEIREDO

MUNICÍPIO: SOBRAL

AUTOR: JOSÉ STENIO ARAÚJO MENDES — CREA: 52694
TELEFONE: — EMAIL:
AUTOR: — CREA:
TELEFONE: — EMAIL:

ÁREA TÉCNICA:
**ESTRUTURA**
ETAPA:
**EXECUTIVO**
**CONTEÚDO:** ARMADURAS
**ESCALA:**

DESENHO:
DATA: JUNHO/2017
REVISÃO: 00

**ESC 02 03**

RESERVA DE PROPRIEDADE INTELECTUAL

*A PROPRIEDADE INTELECTUAL DO PRESENTE PROJETO É RESERVADA AO SEUS AUTORES. DE ACORDO COM A LEGISLAÇÃO PERTINENTE, O USO DESTE PROJETO OU DE QUALQUER DE SEUS ELEMENTOS SEM A PRÉVIA AUTORIZAÇÃO DE SEUS RESPONSÁVEIS TÉCNICOS NÃO ESTÁ ACEITA E SERÁ APLICADAS AS LEIS QUE DEFENDEM OITOS DIREITOS A TODOS OS EFEITOS.*