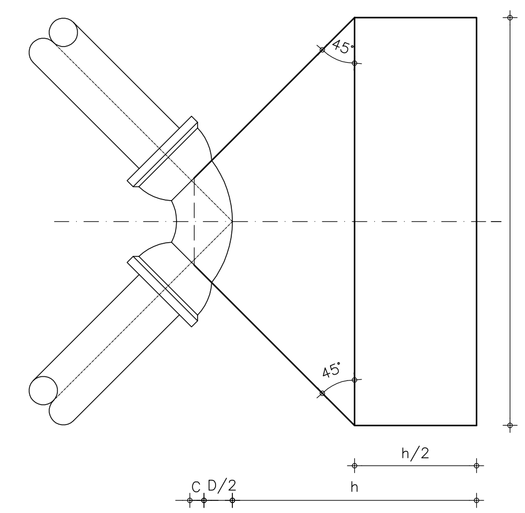

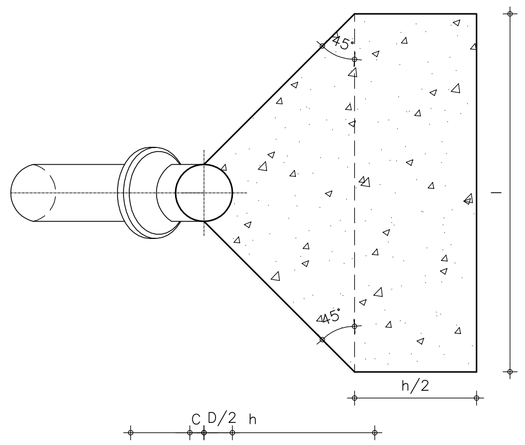

CURVA DE 90°
SEM ESCALA

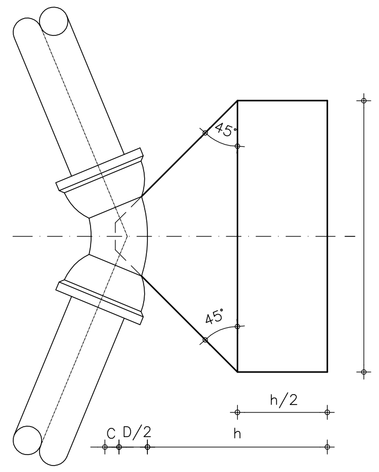

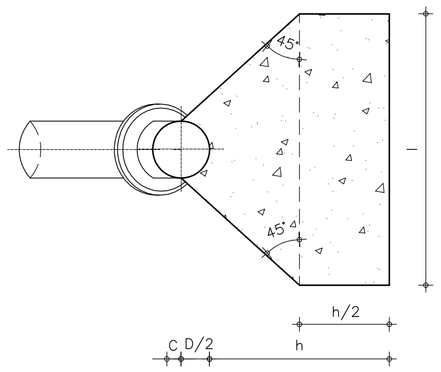

CURVA DE 45°
SEM ESCALA

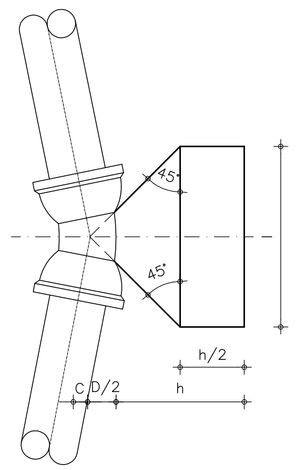

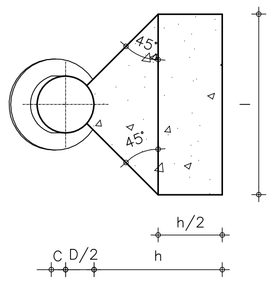

CURVA DE 22°
SEM ESCALA

NOTAS:

1 – BLOCOS DIMENCIONADOS PARA TERRENOS COM TAXA ADMISSIVEL DE 1,0kg/cm2 NA PAREDE DA VALA (ARGILA COMPACTADA).

2 – PARA OUTROS TERRENOS PODE–SE AJUSTAR AS DIMENCOES A e B MUDANDO–AS PARA A1 e B1 DE FORMA QUE AxBx1,0=A1xB1xδt.

3 – TAXAS ADMISSIVEIS P/ VARIOS TIPOS DE SOLO NA PAREDE DA VALA EM kg/cm2.

MATERIAL	δt
LODO	0
ARGILA UMEDECIDA	0,25
TERRA VEGETAL	0,50
ARGILA ARENOSA	0,75
ARGILA COMPACTADA	1,00
SAIBRO	1,50
ROCHA BRANDA	5,00

POÇO DE VISITA PARA VENTOSA DE ESGOTO

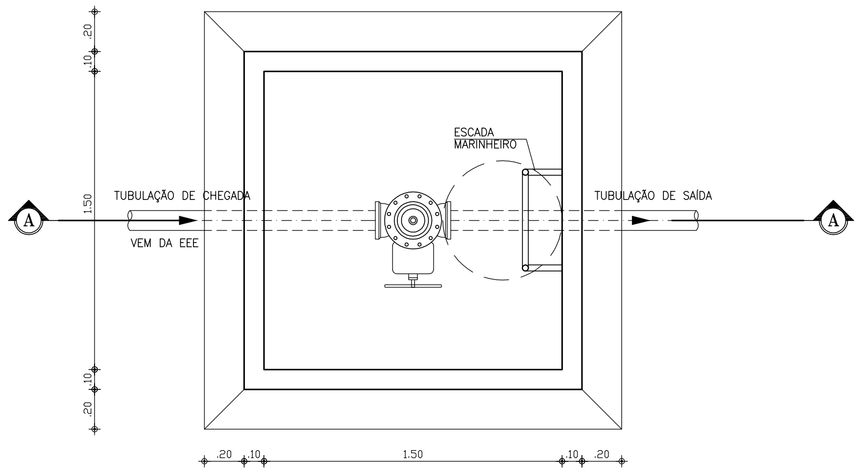

PLANTA BAIXA
ESCALA 1/20

	TUBULAÇÃO DE CHEGADA	TUBULAÇÃO DE SAÍDA
ER	100	100

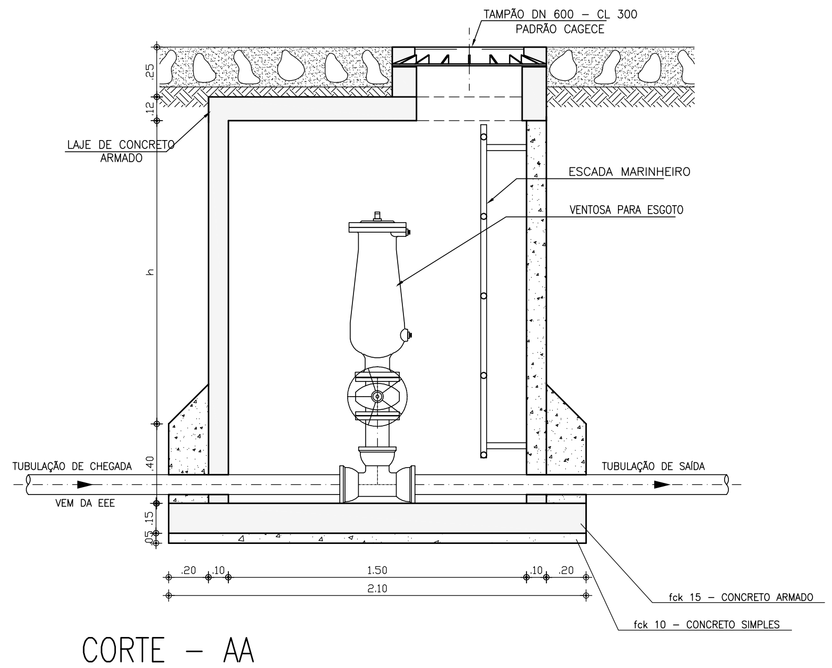

CORTE – AA
ESCALA 1/20

DIMENSÕES DOS BLOCOS
TENSÃO ADMISSÍVEL DO SOLO - 1kg / cm²

Ø mm	h (cm) CURVAS 90°	45°	22°
100	76,00	55,95	39,92

PRESSÕES MÁXIMAS DE SERVIÇO
COM SOBRE PRESSÃO NA TUBULAÇÃO

Ø mm	MATERIAL	CLASSE 1 MPa (MPa)
100	PVC VINILFER DEFOFO	1,2

REV.	NATUREZA DA REVISÃO	ORIGEM	DATA	REVISÃO	VISTO	DATA	APROVAÇÃO
04							
03							
02							
01							
00	IMPRESSÃO						

SANEBRÁS - PROJETOS, CONSTRUÇÕES E CONSULTORIA LTDA
ENDERECO: RUA DOS COMPADRES, 501- MANGABEIRA - EUSÉBIO-CE - FONE/FAX: (85)3261-5664 CREA Nº 23.156
E-MAIL: sanebras@veloxmail.com.br - CGC: 23.726.367/0001-92 - CGF:06.916.528-9

PREFEITURA MUNICIPAL DE SOBRAL
SEBRAS - SECRETARIA DE OBRAS

PROJETO EXECUTIVO DO SISTEMA DO ESGOTAMENTO SANITÁRIO - SUMARÉ

ASSUNTO: ER - EMISSÁRIO DE RECALQUE
BLOCO DE ANCORAGEM E POÇO DE VISITA P/ VENTOSA

PRANCHA 10/10

DATA: ABRIL / 2014 | ESCALA: INDICADA | DESENHO: | VISTO:

PROIBIDA A REPRODUÇÃO. A UTILIZAÇÃO OU A ALTERAÇÃO TOTAL OU PARCIAL DO CONTEÚDO DESTA PRANCHA SEM NOSSA AUTORIZAÇÃO. OS CONTRAVENTORES ESTARÃO SUJEITOS ÀS PENAS PREVISTAS EM LEI.