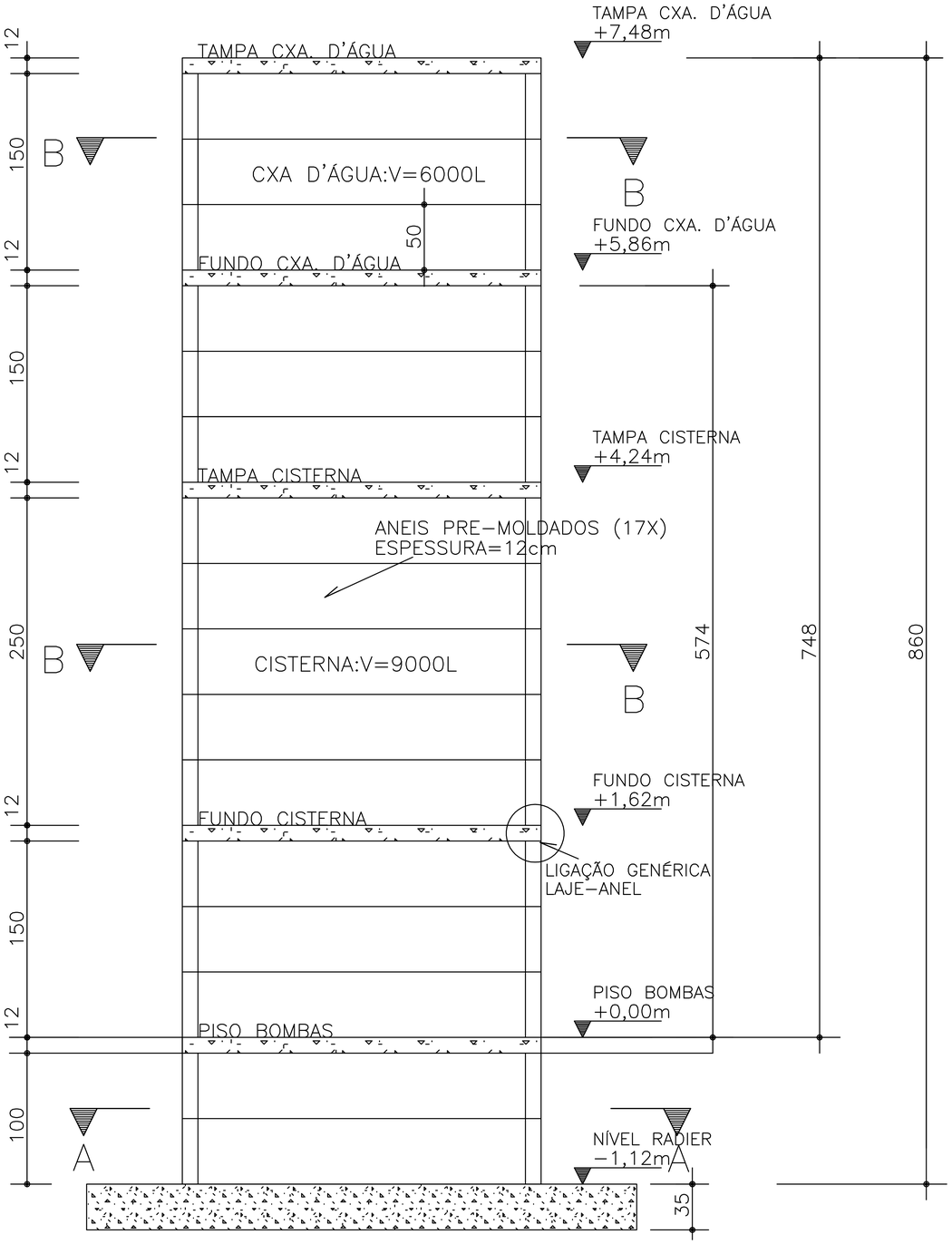

LIGAÇÃO GENÉRICA – LAJES–ANÉIS

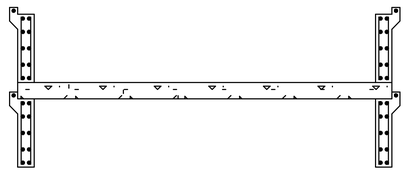

TAMPAS – CXA.D'ÁGUA E CISTERNA

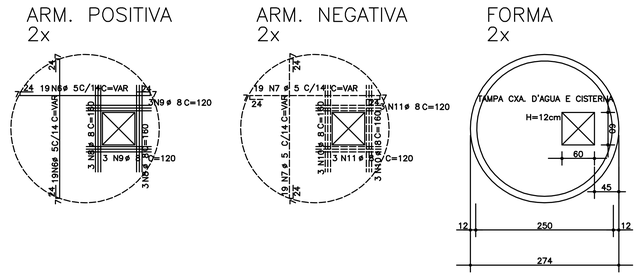

FÔMA E ARMADURAS–PAREDES(ANÉIS PRE–MOLDADOS)

16X

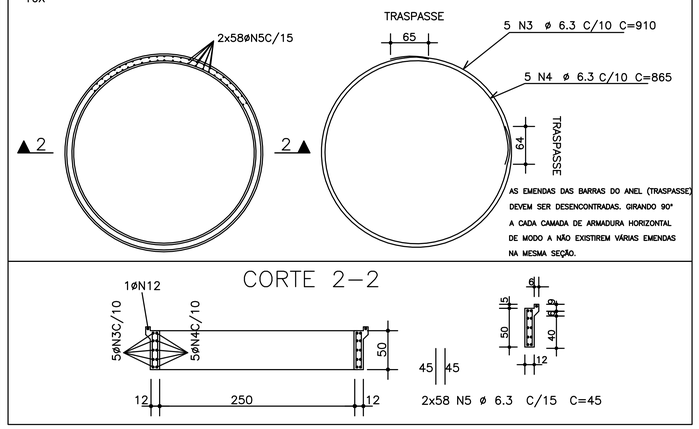

FUNDOS – CXA.D'ÁGUA E CISTERNA

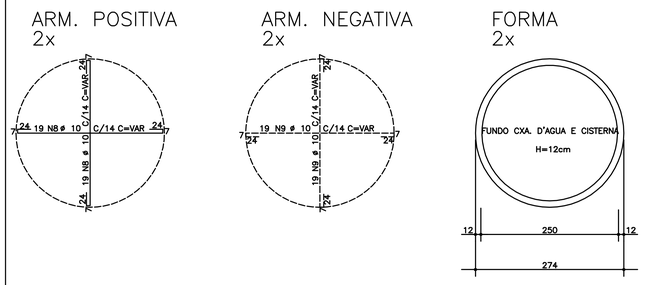

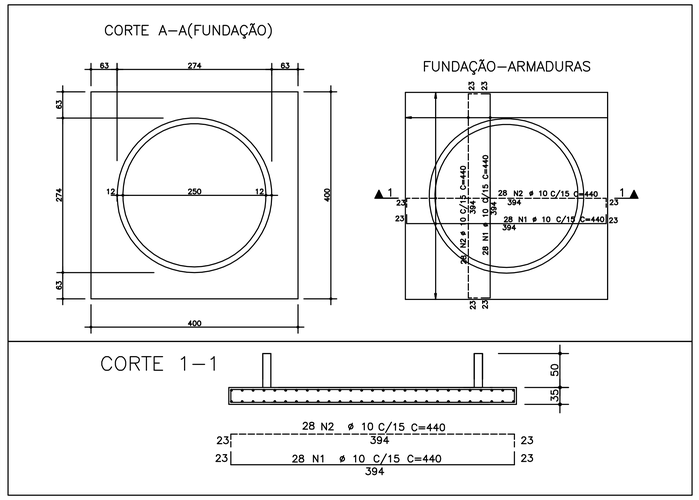

FUNDO CASA DAS BOMBAS

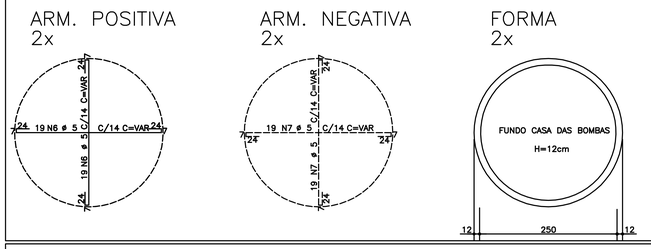

DETALHE GENÉRICO DO ASSENTAMENTO DO RADIER NO COLCHÃO DE AREIA

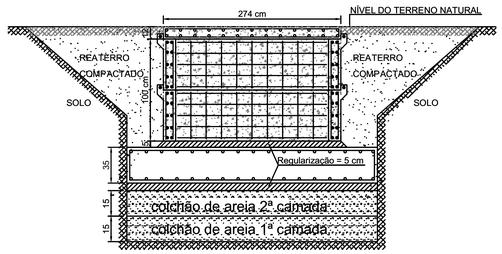

NOTAS IMPORTANTES:

1– AS FUNDAÇÕES FORAM DIMENSIONADAS P/ UMA TENSÃO ADMISSÍVEL NO SOLO MAIOR QUE 0,65Kgf/cm2 A UMA PROFUNDIDADE DE 1,52m (VER DET GENÉRICO) DE ACORDO COM A SONDAGEM DO ENG. JOSÉ CARLOS ALVES CREA 9977–D – ART CE20160038269.

2– NÃO ASSENTAR AS FUNDAÇÕES EM ATERRO NÃO CONTROLADOO.

3– AS FUNDAÇÕES SERÃO EXECUTADAS SOBRE UM COLCHÃO DE AREIA GROSSA DE 30cm, COMPACTADA EM DUAS CAMADAS DE 15cm, USANDO COMPACTADOR MECÂNICO COM GRAU DE COMPACTAÇÃO MAIOR OU IGUAL A 95% E UMIDADE ÓTIMA.

4– O REATERRO TAMBÉM DEVE SER COMPACTADO MECANICAMENTE.

5– ESTES VALORES DEVERÃO SER CONFIRMADOS POR TÉCNICO ESPECIALIZADO EM SOLOS, ATRAVES DE SONDAGEM TIPO SPT, E QUALQUER DISCREPANCIA DEVERÁ SER INFORMADA AO ENG. CALCULISTA.

6– TORNA–SE INDISPENSÁVEL INSPEÇÃO PARA IDENTIFICAR SITUAÇÕES PARTICULARES NO TERRENO, TAIS COMO: POÇOS D'ÁGUA ATERRADOS; ZONAS DE ATERRO COM ENTULHO OU MESMO LIXO; FORMIGUEIROS; OU ATÉ MESMO MÁ QUALIDADE DO SOLO DE OCORRÊNCIA LOCALIZADA.

7– CONFERIR TODAS AS MEDIDAS NO LOCAL.

Fck.:	≥ 30MPa
Ec.:	30.672MPa
Cobrimentos:	
TAMPAS/FUNDOS	- 2,5cm
ANÉIS	- 2,5cm
FUNDAÇÕES	- 3,0cm
Faixa de Agressividade Ambiental:	FRACA (RURAL)

- A EXECUÇÃO DA ESTRUTURA DEVERÁ SEGUIR CRITERIOSAMENTE AS RECOMENDAÇÕES DAS NORMAS PERTINENTES DA ABNT, ESPECIALMENTE A NBR–6118 E NBR–9062.
- NÃO TIRAR MEDIDAS EM ESCALA, CONFERIR COTAS "IN LOCO".
- REALIZAR CURA E CONTROLE TECNOLÓGICO RIGOROSO DO CONCRETO.
- NÃO DEIXAR EM CONCRETO APARENTE ELEMENTOS NÃO PREVISTOS COMO TAL.
- NÃO DEIXAR FUROS E PASSAGENS DE TUBULAÇÕES SUPERIORES A 10cm SEM PREVISÃO EM PROJETO.
- NÃO PROMOVER ALTERAÇÕES NA ARQUITETURA SEM PRÉVIA AUTORIZAÇÃO DO ENGENHEIRO ESTRUTURAL.
- ENCHIMENTOS DE LAJES, QUANDO INEVITÁVEIS, DEVERÃO SER REALIZADOS COM CONCRETO LEVE E NÃO PODERÃO TER ESPESSURA SUPERIOR A 10cm.
- MODIFICAÇÕES NESTE PROJETO E SUA UTILIZAÇÃO EM OBRA DIVERSA DA ABAIXO ESPECIFICADA SUJEITARÁ OS RESPONSÁVEIS ÀS PENAS DA LEGISLAÇÃO VIGENTE.

AÇO	POS	BIT (mm)	QUANT	COMPRIMENTO UNIT (cm)	COMPRIMENTO TOTAL (cm)
50A	1	10	56	440	24640
50A	2	10	56	440	24640
50A	3	6.3	80	910	72800
50A	4	6.3	80	865	69200
50A	5	6.3	1856	45	83520
60B	6	5	80	VAR	21112
60B	7	5	80	VAR	21112
50A	8	10	40	VAR	10556
50A	9	10	40	VAR	10556
50A	10	8	6	160	960
50A	11	8	6	120	720
50A	12	6.3	16	945	15120

RESUMO AÇO CA 50–60			
AÇO	BIT (mm)	COMPR (m)	PESO (kg)
60B	5	211	34
50A	6.3	2406	602
50A	8	17	7
50A	10	704	443
Peso Total	60B =		34 kg
Peso Total	50A =		1052 kg

Volume de Concreto do Radier = 5.6m^3
Volume Total dos Anéis de Concreto = 9.25m^3
Volume Total das Lajes Circulares de Concreto = 3.54m^3

TODAS AS MEDIDAS EM CENTIMETROS

REVISÃO	ASSUNTO	DESENHO	DATA

PROPRIETÁRIO:
PROJETO
PROJETO
CONSTRUÇÃO

CONSELHO PROFISSIONAL

DAE Departamento de Arquitetura e Engenharia do Estado do Ceará

GOVERNO DO ESTADO DO CEARÁ
Secretaria da Infraestrutura

SEINFRA - SECRETARIA DA INFRAESTRUTURA
DAE - DEPARTAMENTO DE ARQUITETURA E ENGENHARIA

PROJETO:
CASTELO D'ÁGUA - CEI

INTERESSADO:
-
ENDEREÇO:
-
MUNICÍPIO:
-
AUTOR: CREA:
TELEFONE: EMAIL:
AUTOR: CREA:
TELEFONE: EMAIL:

AREA TÉCNICA
ESTRUTURA DE CONCRETO
ETAPA:
EXECUTIVO

CONTEÚDO:	ESCALA:
FORMAS E ARMADURAS - TAMPAS E FUNDOS	S/ESCALA
FORMAS E ARMADURAS - ANÉIS PRÉ-MOLDADOS	S/ESCALA
CORTES	S/ESCALA
DETALHE GENÉRICO - ASSENTAMENTO DO RADIER	S/ESCALA
	S/ESCALA
	S/ESCALA

DESENHO: TIM
DATA: 15/07/2016
REVISÃO: 00
ARQUIVO:

ESC 01 01

RESERVA DE PROPRIEDADE INTELECTUAL
A PROPRIEDADE INTELECTUAL DO PRESENTE PROJETO É RESERVADA AO SEUS AUTORES, DE ACORDO COM A LEGISLAÇÃO PERTINENTE. O USO DESTE PROJETO OU DE QUALQUER DE SEUS ELEMENTOS, QUE NÃO FORAM DE ANTEMÃO DETERMINADOS, SERÃO CONSIDERADOS COMO APROPRIAÇÃO ILÍCITA E SERÃO APLICADAS AS LEIS QUE DEFENDEM DITOS DIREITOS A TODOS OS EFEITOS