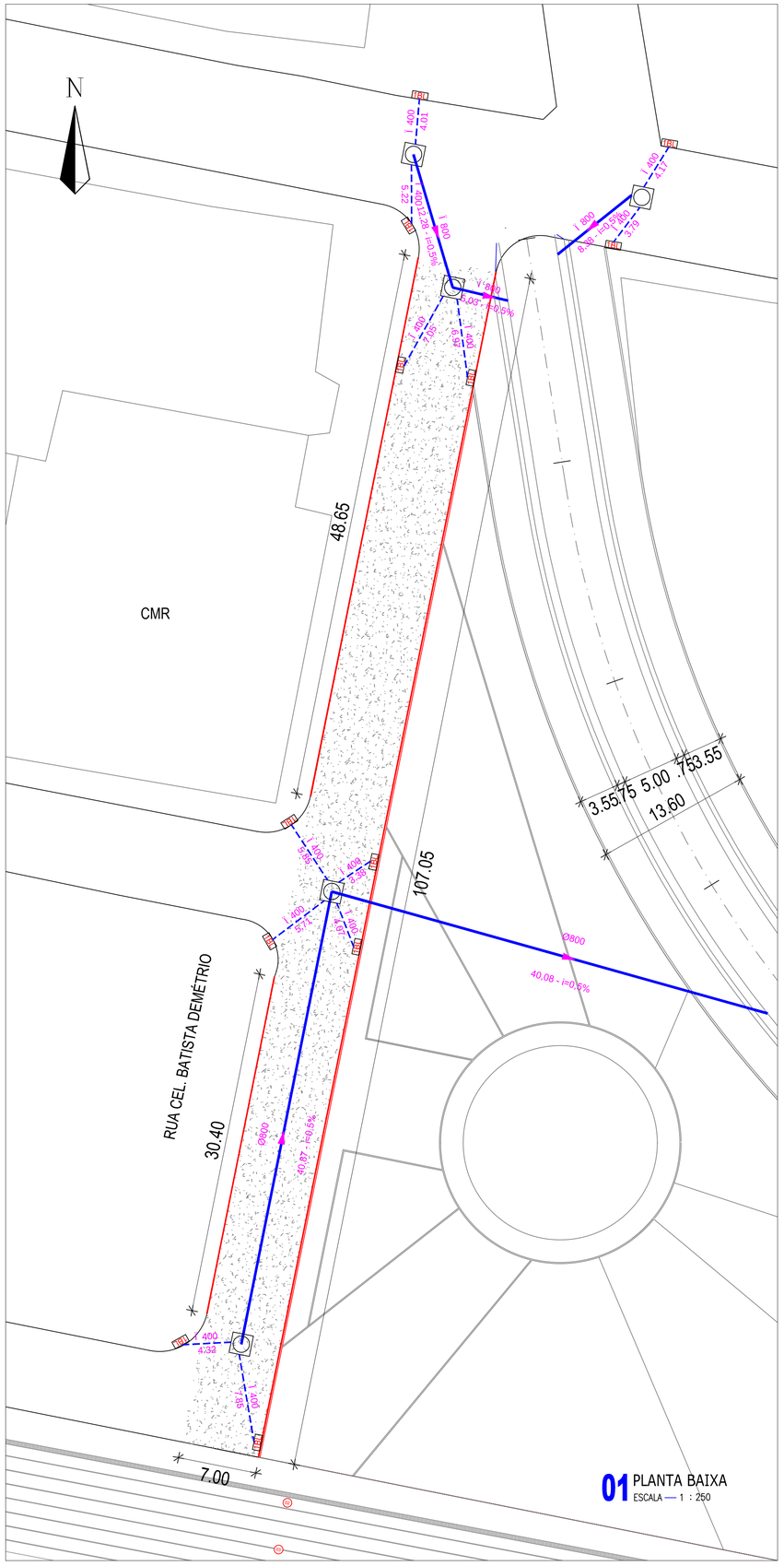

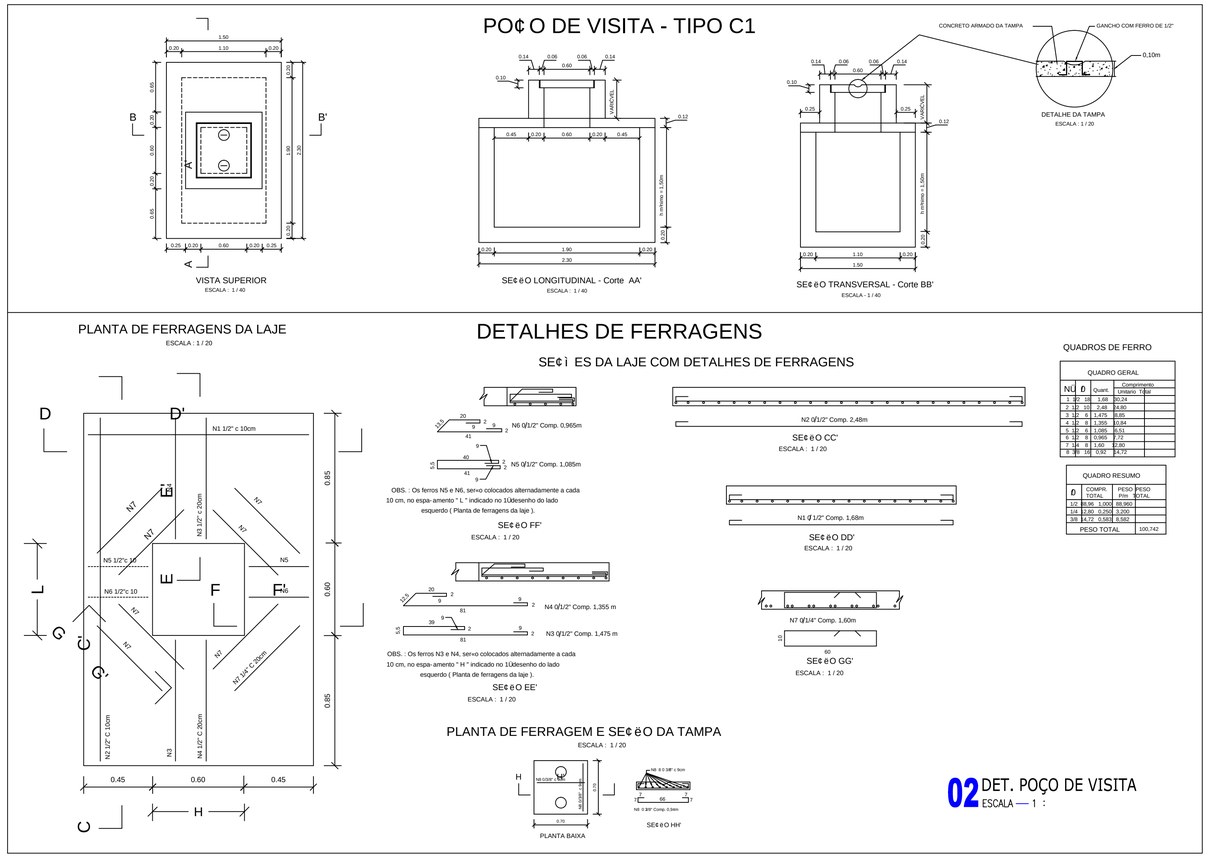

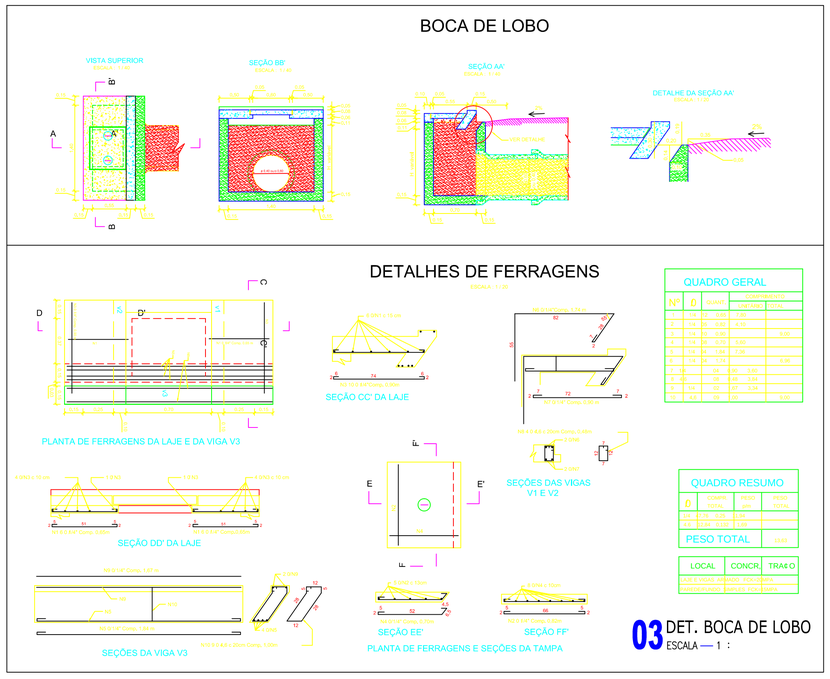

LEGENDA

○	POÇO DE VISITA
1BL	BOCA DE LOBO
	BOCA DE BUEIRO
	SARJETA
	REDE PROJETADA
C. Terreno / C. Fundo / Prof. PV-NÚ	INDICAÇÃO PV'S

SECOMP - SECRETARIA DE OBRAS, MOBILIDADE E SERVIÇOS PÚBLICOS

PROJETO:

PROJETO DE TERRAPLENAGEM
DRENAGEM RIACHO DO URUBU

INTERESSADO:
PREFEITURA DE SOBRAL

ENDEREÇO:
DOM JOSÉ

MUNICÍPIO:
SOBRAL

AUTOR:
CLÉVIO GOMES (88) 99814-2472
ENGENHEIRO AGRIMENSOR
CREA-CE / RNP: 061453940-4

PREFEITURA DE SOBRAL

DESENHOS DA PRANCHA	ESCALA
INDICADA	INDICADA

DATA	REVISÃO	ARQUIVO	
ABR/2019	_	_	TER. 01/01