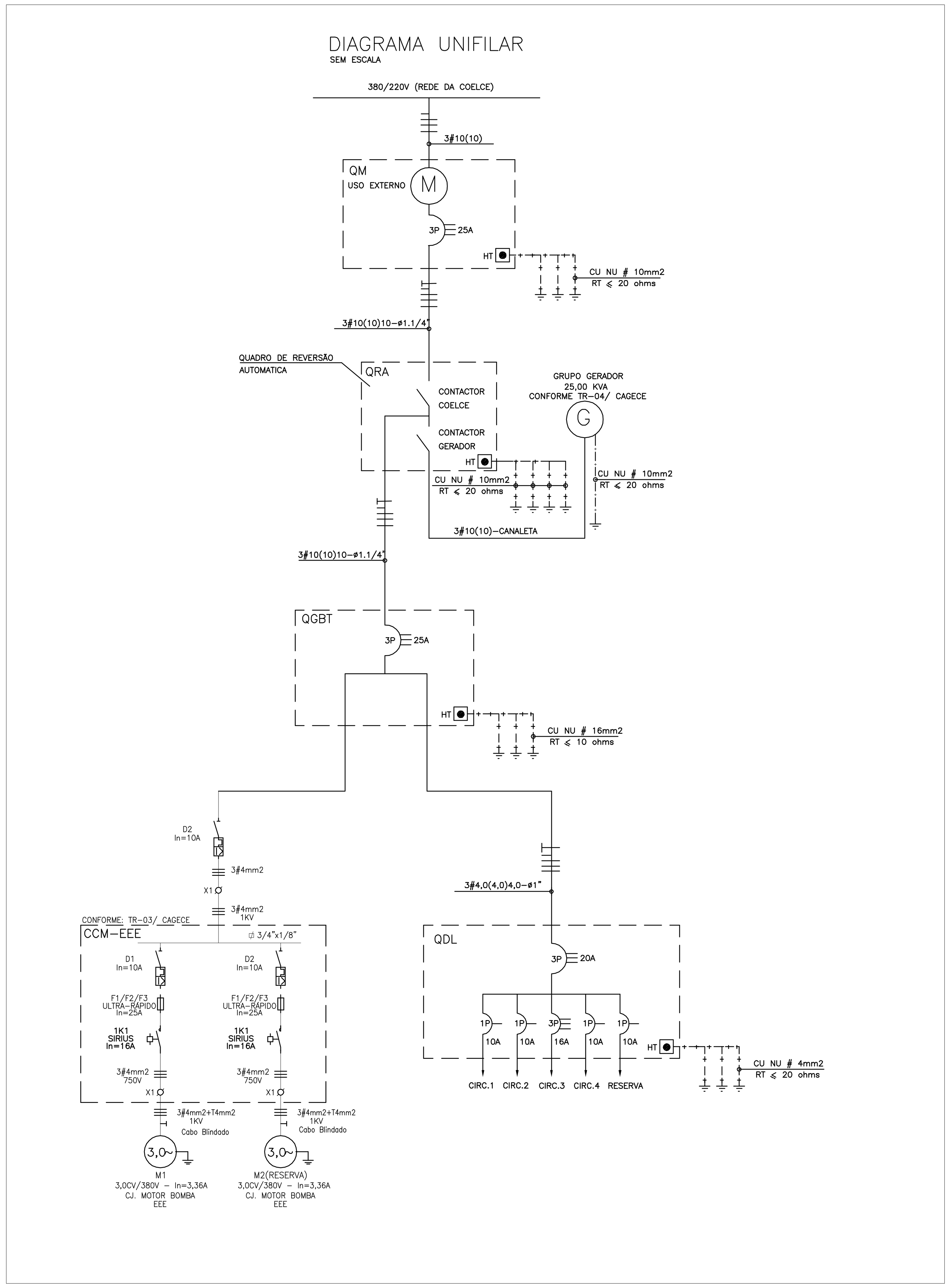

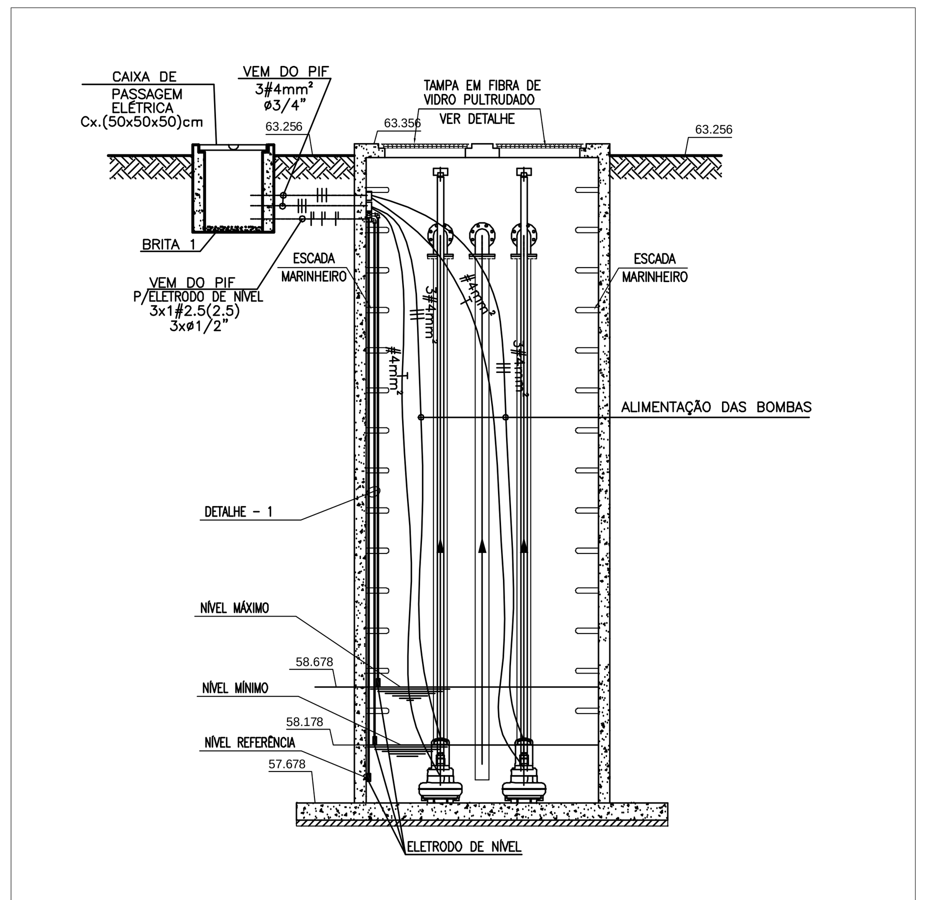

EEE/ POÇO SUCÇÃO
CORTE TRANSVERSAL
ESCALA 1:50

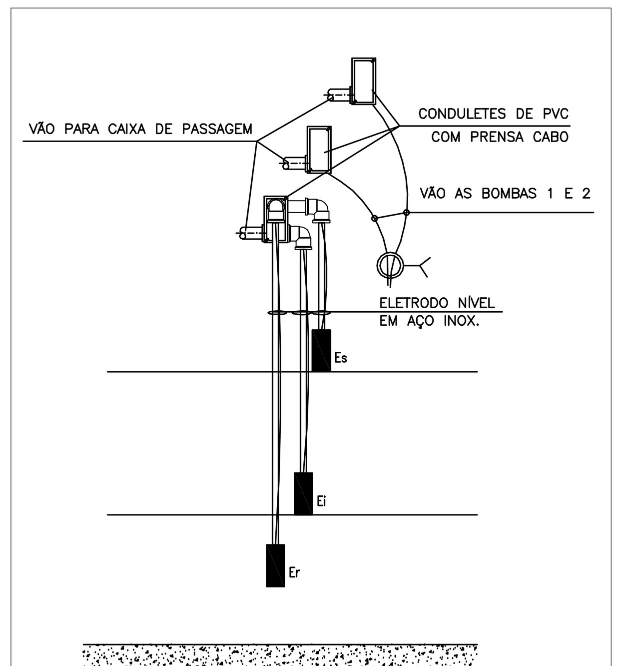

DETALHE - 01
SEM ESCALA

QUADRO DE CARGA

QUADROS			CIRC.	LÂMPADAS(W) FLUR. COMP.	FLUR. TUB	MULTI VAPOR METALICO	TOMADAS(W) T U G/ T U E			SOMA (W)	DISJ. (A)	COND. (mm2)	ISOLAÇÃO (V)
				20	40	250	100	300	5.000				
QGBT	QRA	QDL	1	1	3					154	10	2,5	1000
			2					4		1.200	10	2,5	1000
			3						1	5.000	16	2,5	1000
			4	ILUMINAÇÃO EXTERNA						1.100	10	2,5	1000
			5	RESERVA						500	10		
		PIF-EE		CONJ. MOTOR-BOMBA 3,0CV (EEE)						2.208	10	4,0	1000
		TOTAL								11.162	25	3#10(10)	1000

OBS.: OS MOTORES ESTÃO CONDICIONADOS PARA TRABALHAR C/ INVERSOR DE FREQUÊNCIA
OS ALIMENTADORES DE TODOS OS QUADROS E ILUMINAÇÃO EXTERNA DEVERÃO POSSUIR ISOLAÇÃO DE 1kV CONFORME NBR 5410.

REV.	NATUREZA DA REVISÃO	ORIGEM	DATA	REVISÃO	VISTO	DATA	APROVAÇÃO
04							
03							
02							
01	REVISÃO		17/11/15				
00	IMPRESSÃO						

SANEBRÁS - PROJETOS, CONSTRUÇÕES E CONSULTORIA LTDA
ENDERECO: RUA DOS COMPADRES, 501- MANGABEIRA - EUSÉBIO-CE - FONE/FAX: (85)3261-5664 CREA N° 23.156
E-MAIL: sanebras@veloxmail.com.br - CGC: 23.726.367/0001-92 - CGF:06.916.528-9

PREFEITURA MUNICIPAL DE SOBRAL
SEBRAS - SECRETARIA DE OBRAS

PROJETO EXECUTIVO DO SISTEMA DO ESGOTAMENTO SANITÁRIO - SUMARÉ

PRANCHA: 03/03

ASSUNTO: EEE- ESTAÇÃO ELEVATÓRIA DE ESGOTO
DIAGRAMA UNIFILAR-QUADRO DE CARGA-DETALHES

DATA: ABRIL / 2014 | ESCALA: INDICADAS | DESENHO: | VISTO:

PROIBIDA A REPRODUÇÃO, A UTILIZAÇÃO OU A ALTERAÇÃO TOTAL OU PARCIAL DO CONTEÚDO DESTA PRANCHA SEM NOSSA AUTORIZAÇÃO.
OS CONTRAVENTORES ESTARÃO SUJEITOS ÀS PENAS PREVISTAS EM LEI.

You created this PDF from an application that is not licensed to print to novaPDF printer (http://www.novapdf.com)