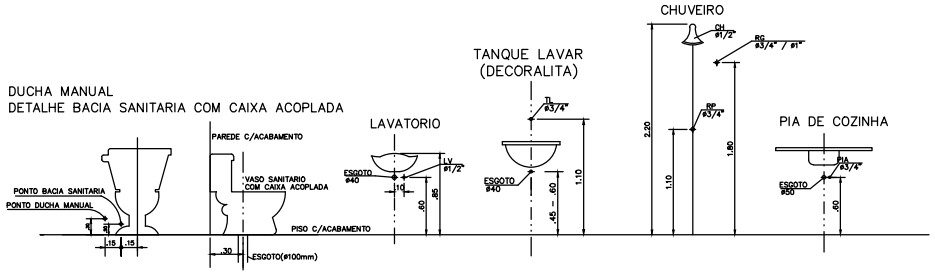

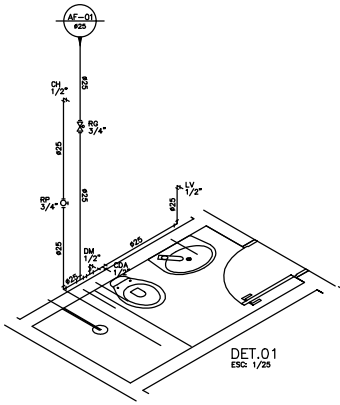

DET.01
ESC: 1/25

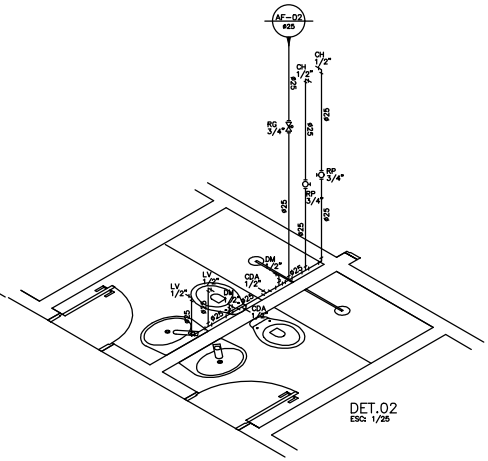

DET.02
ESC: 1/25

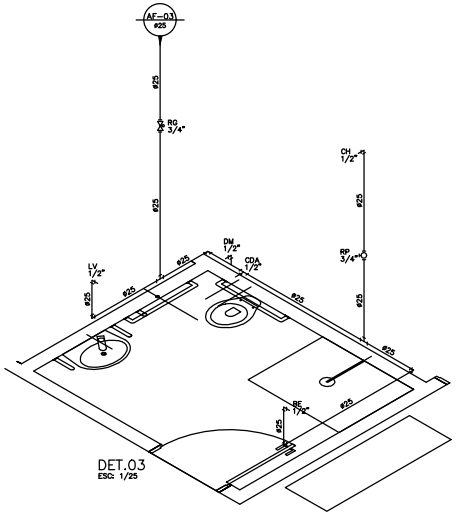

DET.03
ESC: 1/25

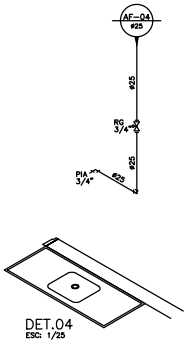

DET.04
ESC: 1/25

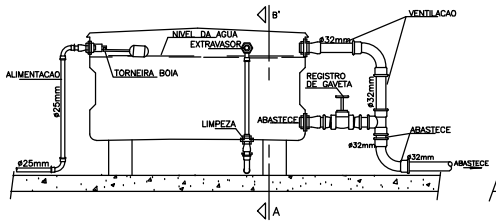

DETALHE EXECUTIVO HIDRAULICO
INSTALAÇÃO DA CAIXA D'AGUA

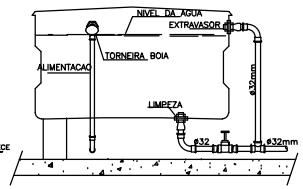

CORTE – A B'

LEGENDA

LEGENDA	DISCRIMINACAO	ALTURA
RP	REGISTRO PRESSAO	1.10
RG	REGISTRO GAVETA	1.80
LV	LAVATORIO	0.60
CH	CHUVEIRO	2.20
DM	DUCHA MANUAL	0.30
PIA	PIA DE COZINHA	1.10
CDA	CAIXA DE DESCARGA ACOPLADA	0.20
BE	BEBEDOURO	0.60
AF	ÁGUA FRIA	

Ø	PCM
1	1.00
2	0.80
3	0.35
4	0.15
5	0.70
6	0.35
7	0.30
8	0.05
9	0.05

SECRETARIA DA INFRAESTRUTURA

PROJETO:
PROJETO HIDRÁULICO
ESCOLA DE BOQUEIRÃO

INTERESSADO:
PREFEITURA DE SOBRAL

ENDEREÇO:
DISTRITO DE BOQUEIRÃO LAT.: -3.64919 ; LONG.: -40.45039

MUNICIPIO:
SOBRAL

AUTOR:
AUGUSTO AZEVEDO FILHO

AUTOR:
JOÃO PAULO SIQUEIRA

PREFEITURA DE SOBRAL

DESENHO DA INFRAESTRUTURA	ESCALA
DET. ISOMÉTRICO	SEM
DET. CAIXA D'ÁGUA	SEM

DATA JUNHO/2020 | REVISÃO 00 | ARQUIVO PR_02_02 | HIDRA 02/02