PRODUCED BY AN AUTODESK EDUCATIONAL PRODUCT

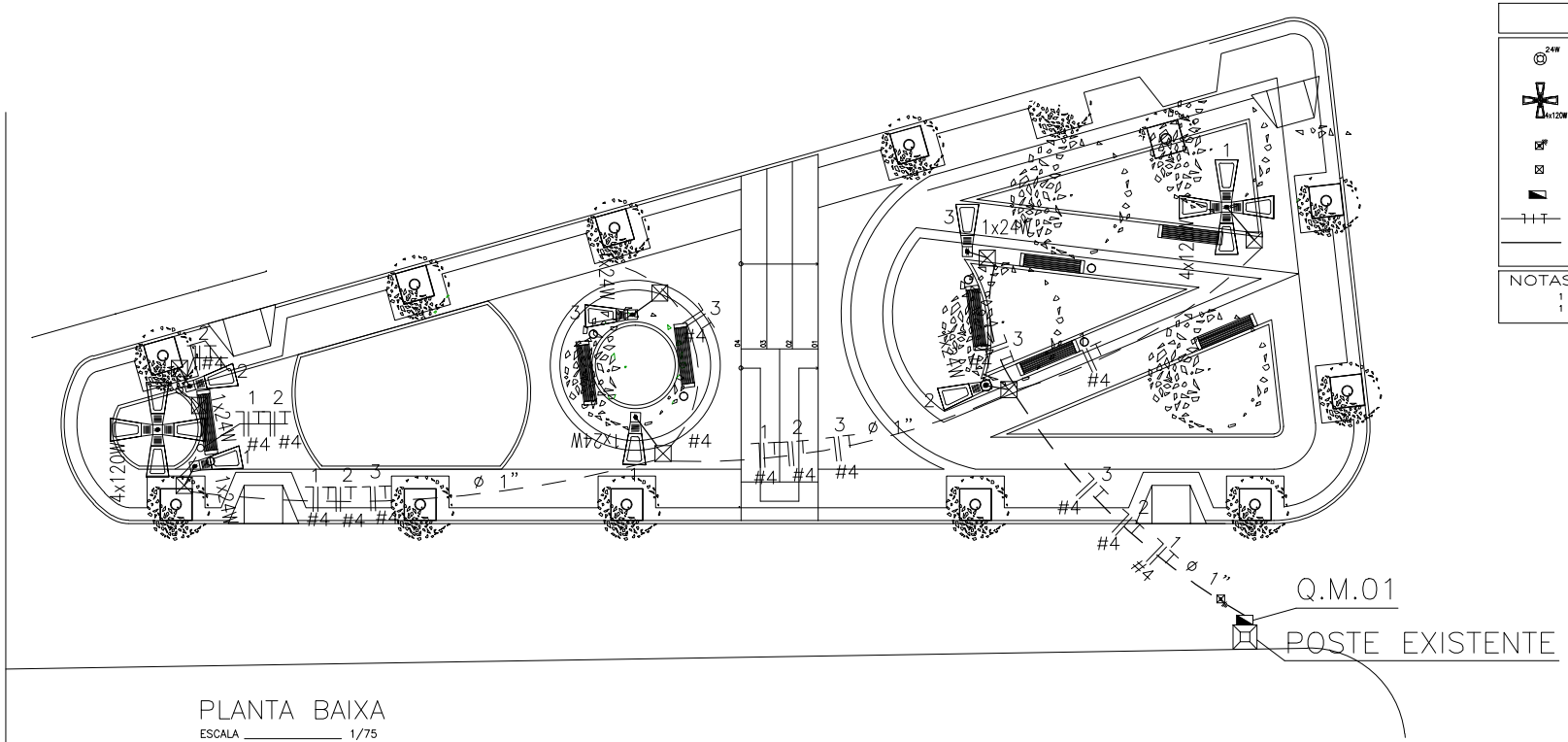

PLANTA BAIXA

ESCALA _____ 1/75

LEGENDA

- 24W – POSTE METÁLICO ESTILO COLONIAL COM UM GLOBO E LÂMPADA DE LED DE 24W
- 4x120W – POSTE COM BASE METÁLICO COM 04 PÉTALAS CADA PÉTALAS 120W COM LÂMPADA DE LED (VER DETALHE NO PROJETO ARQUITETÔNICO)
- CX. DE PASSAGEM DE ALVENARIA (30X30X30) COM CONECTOR 5/8"x3,00m
- CX. PASSAGEM DE ALVENARIA NO PISO – (40X40X60)cm
- QUADRO DE MEDICAO TRIFÁSICO P/ ILUMINAÇÃO PÚBLICA A DISTANCIA
- FIOS NEUTRO, FASE E TERRA
- ELETRODUTO (PISO)

NOTAS :

1 – CONDUTORES NAO ESPECIFICADOS SERAO # 2.5 MM2
1 – ELETRODUTOS NAO ESPECIFICADOS SERAO ø 3/4"

C D – 01

CIRCUITO	ILUMINAÇÃO 24W	ILUMINAÇÃO 4x120W			POTENCIA ATIVA	FATOR DE POTENCIA	POTENCIA APARENTE	CORRENTE DE PROJETO	DISJUNTOR	FIACAO
1	2	1			528	1.00	528	2.4 A	1x16	1F+N+T #4.0
2	2	1			528	1.00	528	2.4 A	1x16	1F+N+T #4.0
3	2	0			48	1.00	48	2.4 A	1x16	1F+N+T #4.0
TOTAL	6	2			1104		1104	–	1x32	1F+N+T #4.0

CARGA INSTALADA Ativa = 1584 W Aparente = 1104 V.A.

DIAGRAMA UNIFILAR

Q.M – 01

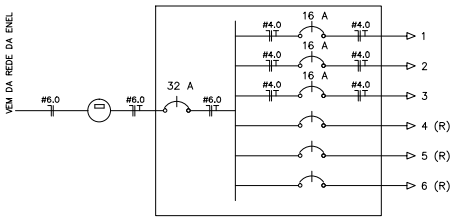

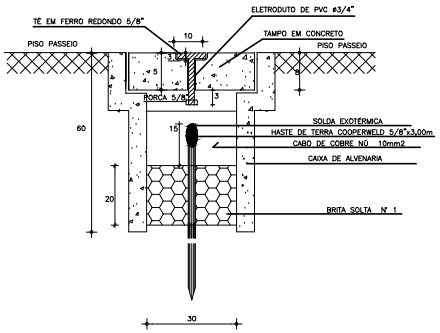

DETALHE ATERRAMENTO

SEM ESCALA

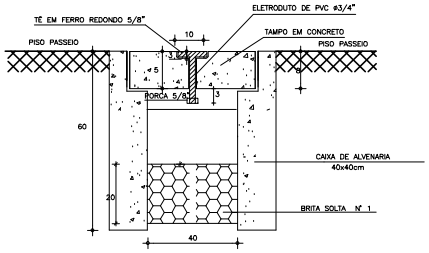

DETALHE CX. DE PASS.

SEM ESCALA

SECOMP - SECRETARIA DE OBRAS, MOBILIDADE E SERVIÇOS PÚBLICOS

PROJETO:
ELÉTRICO
PROJETO ELÉTRICO - AV.LÉCIA SABOIA - SOBRAL

INTERESSADO: PREFEITURA DE SOBRAL
AUTOR: REJANE PEREIRA
ENDEREÇO: AVENIDA LÉCIA SABOIA
AUTOR: PAULO SIQUEIRA
MUNICÍPIO: SOBRAL

C:\Users\Rejane\Desktop\logo.png

DESENHOS DA PRANCHA	ESCALA
PLANTA BAIXA	1:75
QUADRO DE CARGAS	SEM
DIAGRAMA UNIFILAR	SEM
DETALHE CAIXA DE PASSAGEM	SEM
DETALHE ATERRAMENTO	SEM

DATA MARÇO/2018 | REVISÃO ABRIL/2018 | ARQUIVO PR_01_02 | ELET 01/01

CAGECE | ENEL | SS. PROJETO | SS. CONSTRUÇÃO | CREA | PREFEITURA

PROPRIETÁRIO
PROJETO
PROJETO
CÁLCULO
CONSTRUÇÃO

ESCALA DE PLOTAGEM 1 : 125

COR	PENA
1	1,00
2	0,50
3	0,30
4	0,15
5	0,10
6	0,25
7	0,20
8	0,05
9	0,05

PRODUCED BY AN AUTODESK EDUCATIONAL PRODUCT
PRODUCED BY AN AUTODESK EDUCATIONAL PRODUCT
PRODUCED BY AN AUTODESK EDUCATIONAL PRODUCT