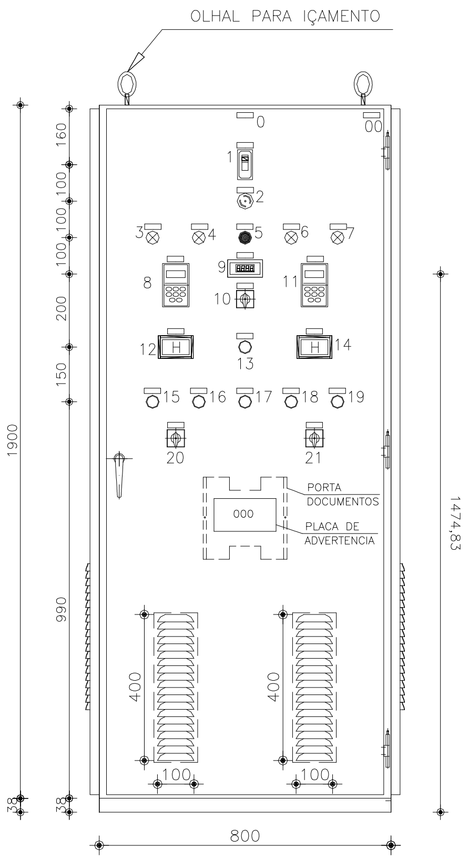

VISTA FRONTAL

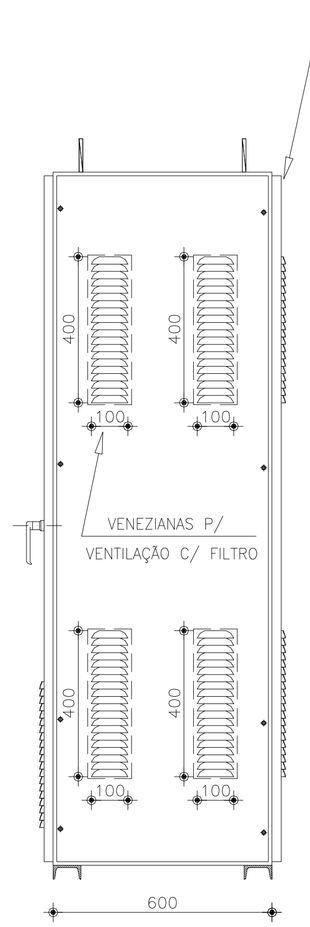

VISTA LATERAL

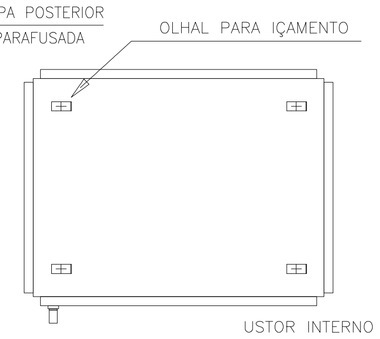

VISTA SUPERIOR

LEGENDA

1 – DISJUNTOR TERMO–MAGNÉTICO GERAL
2 – BOTÃO DE PARADA EMERGENCIAL
3 – SINALIZAÇÃO MOTOR LIGADO–VERMELHO (BOMBA 1)
4 – SINALIZAÇÃO DE DEFEITO–AMARELO (BOMBA 1)
5 – ALARME SONORO
6 – SINALIZAÇÃO DE DEFEITO–AMARELO (BOMBA 2)
7 – SINALIZAÇÃO MOTOR LIGADO–VERMELHO (BOMBA 2)
8 – IHM DO INVERSOR DE FREQUÊNCIA (BOMBA 1)
9 – VOLTÍMETRO DIGITAL
10 – CHAVE SELETORA DO VOLTÍMETRO
11 – IHM DO INVERSOR DE FREQUÊNCIA (BOMBA 2)
12 – HORÍMETRO ELETROMECÂNICO (BOMBA 1)
13 – BOTÃO TESTA LÂMPADAS – azul
14 – HORÍMETRO ELETROMECÂNICO (BOMBA 2)
15 – BOTÃO LIGA (BOMBA 1) – verde
16 – BOTÃO DESLIGA (BOMBA 1) – vermelho
17 – BOTÃO CALA ALARME
18 – BOTÃO LIGA (BOMBA 2) – verde
19 – BOTÃO DESLIGA (BOMBA 2) – vermelho
20 – CHAVE SELETORA BOMBA 1(MANUAL – AUTOMÁTICO)
21 – CHAVE SELETORA BOMBA 2(MANUAL – AUTOMÁTICO)

PAINEL ELÉTRICO C/ INVERSOR DE FREQUENCIA ATÉ 20CV–
SOPRADORES E ESTAÇÃO ELEVATÓRIA

DETALHE DA CAIXA DE PASSAGEM

SEM ESCALA

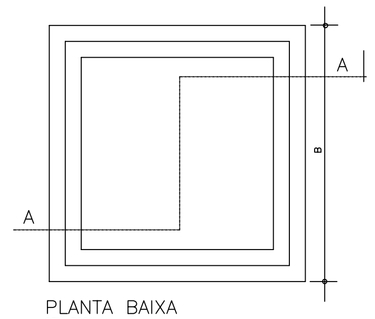

PLANTA BAIXA
SEM ESCALA

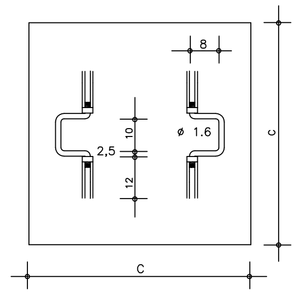

TAMPA DE CONCRETO
SEM ESCALA

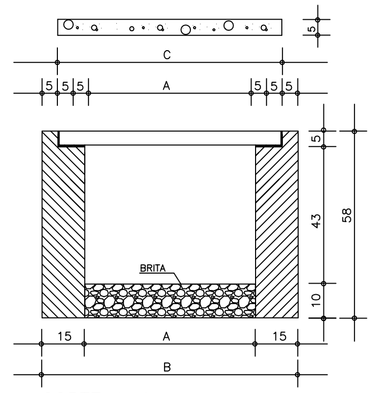

CORTE A–A
SEM ESCALA

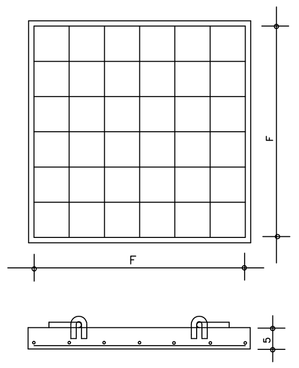

FERRAGEM
SEM ESCALA

CAIXA	COTAS					
	A	B	C	D	E	F (ACO TREFILADO)
50 x 50 x50	50	80	69	59	48	7 ø 4,6mm – MÍNIMO

NOTAS :
1) – TAMPA DE CONCRETO ARMADO, COM RESISTÊNCIA MÍNIMA A COMPRESSÃO A COMPRESSÃO DE 150 Kgf / Cm_2
2) – COTAS EM CENTÍMETROS

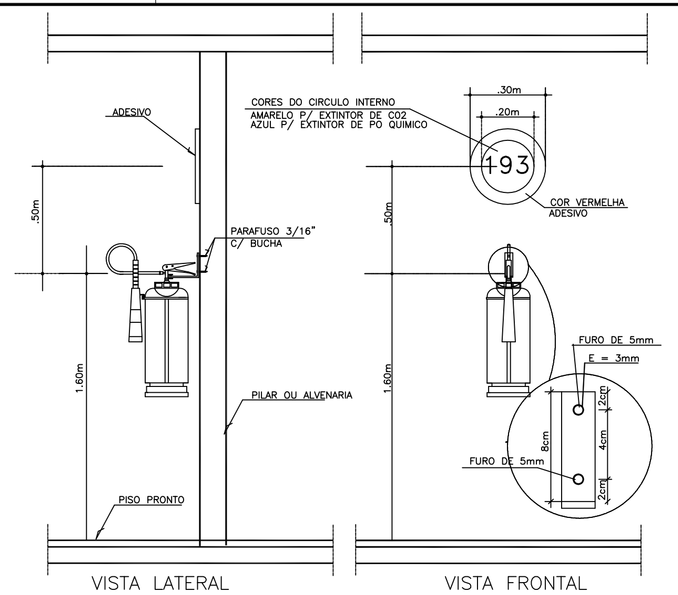

VISTA LATERAL VISTA FRONTAL

DETALHE DE EXTINTOR FIXADO NA ALVENARIA OU NO PILAR
SEM ESCALA

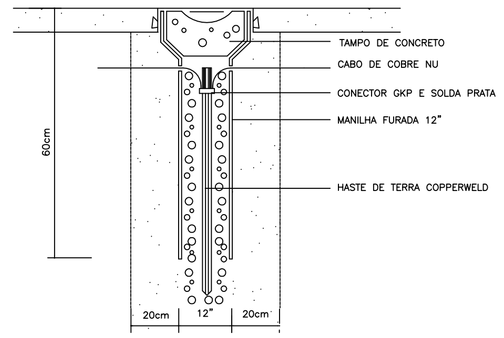

DETALHE DA HASTE DE TERRA
SEM ESCALA

OBS.: – CONFORME NBR 5410, OS CONDUTORES PARA ILUMINAÇÃO EXTERNA, ALIMENTADORES DE TODOS OS QUADROS, DEVERÃO POSSUIR ISOLAÇÃO DE 1KV.

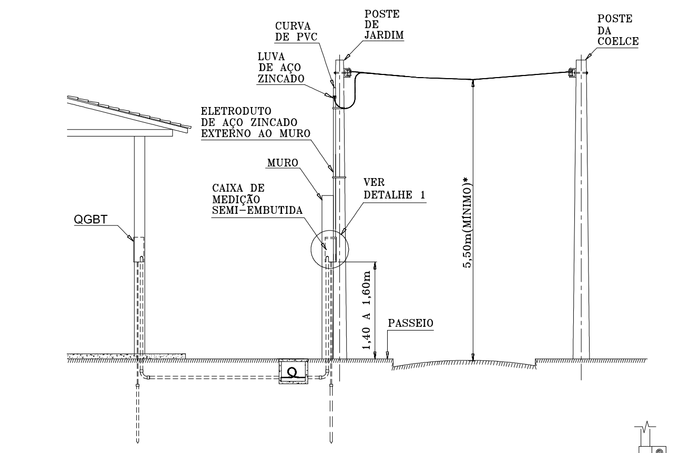

VISTA LATERAL

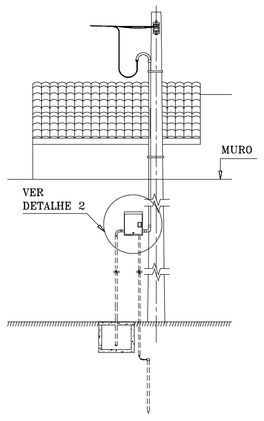

VISTA FRONTAL

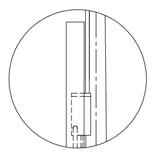

DETALHE 1
VISTA LATERAL

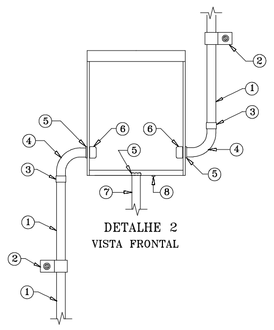

DETALHE 2
VISTA FRONTAL

LEGENDA :
① – ENTRADA/SAÍDA EXTERNA, LATERAL À CAIXA, EM ELETRODUTO DE PVC RÍGIDO
② – ABRAÇADEIRA TIPO UNHA
③ – LUVA DE PVC
④ – CURVA DE PVC
⑤ – ARRUELA DE PVC, BAQUELITE OU METAL
⑥ – BUCHA DE PVC, BAQUELITE OU METAL
⑦ – SAÍDA PARA ATERRAMENTO, EMBUTIDA NA PAREDE, EM PVC RÍGIDO
⑧ – PARAFUSO DE ATERRAMENTO

NOTAS : 1 – (*) QUANDO O POSTE DA REDE DA COELCE FOR FIXADO NO PASSEIO DO LADO OPOSTO AO DA UNIDADE CONSUMIDORA PE–2 ;
2 – (**) QUANDO O POSTE DA REDE DA COELCE FOR FIXADO NO PASSEIO DO MESMO LADO QUE O DA UNIDADE CONSUMIDORA PE–1 ;
3 – PARA A FIXAÇÃO DAS CAIXAS E ELETRODUTO, VER NOTAS DO DESENHO 115.10 ;
4 – DIMENSÕES EM METROS, EXCETO ONDE INDICADO.

RAMAL DE LIGAÇÃO DERIVADO DA REDE SECUNDÁRIA DA COELCE
SEM ESCALA

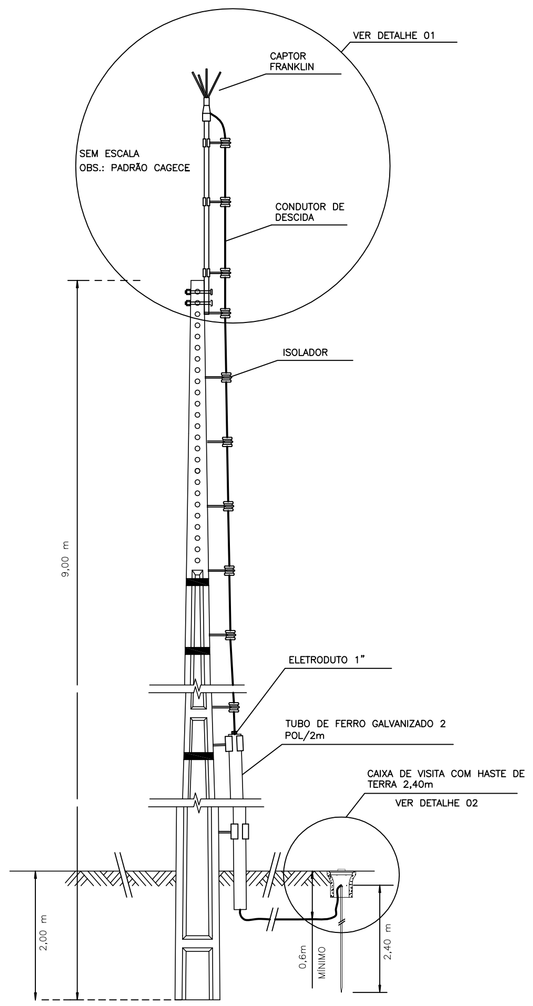

DETALHE DESCIDA DE SPDA TIPO FRANKLIN
SEM ESCALA

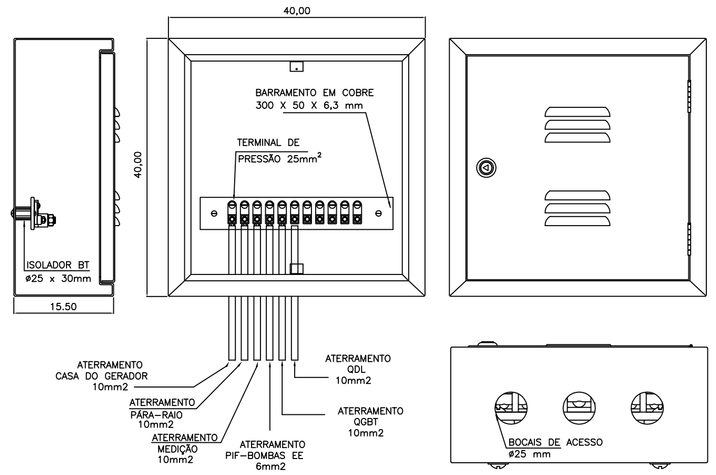

LIGAÇÕES DO QUADRO DE EQUALIZAÇÃO
SEM ESCALA

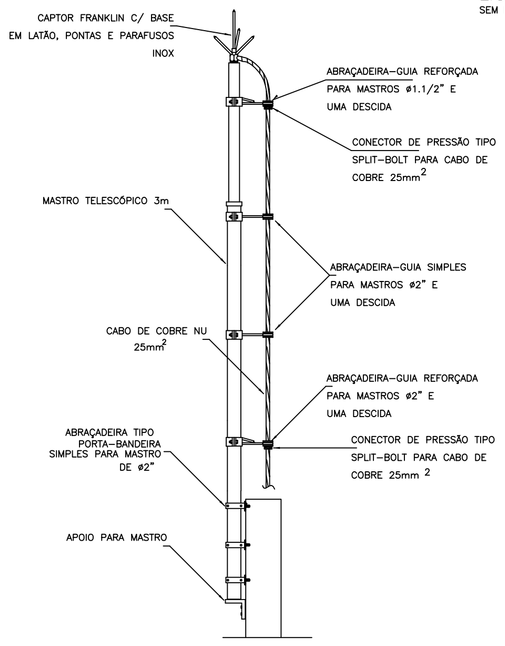

DETALHE 01–MASTRO TELESCÓPICO
SEM ESCALA

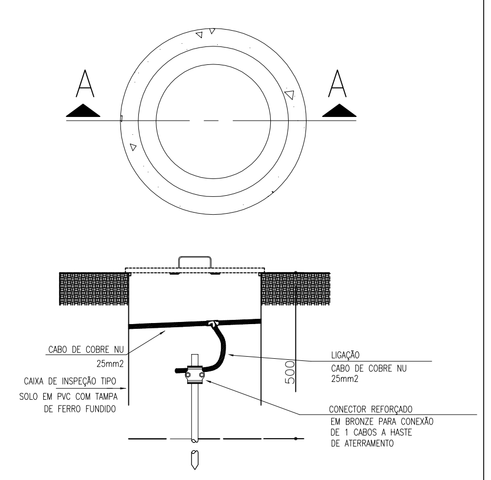

DETALHE 02–ATERRAMENTO
SEM ESCALA

REV.	NATUREZA DA REVISÃO	ORIGEM	DATA	REVISÃO	VISTO	DATA	APROVAÇÃO
04							
03							
02							
01	REVISÃO		17/11/15				
00	IMPRESSÃO						

SANEBRÁS - PROJETOS, CONSTRUÇÕES E CONSULTORIA LTDA
ENDERECO: RUA DOS COMPADRES, 501- MANGABEIRA - EUSÉBIO-CE - FONE/FAX: (85)3261-5664 CREA N° 23.156
E-MAIL: sanebras@veloxmail.com.br - CGC: 23.726.367/0001-92 - CGF:06.916.528-9

PREFEITURA MUNICIPAL DE SOBRAL
SEBRAS - SECRETARIA DE OBRAS

PROJETO EXECUTIVO DO SISTEMA DO ESGOTAMENTO SANITÁRIO - SUMARÉ

PRANCHA 01/03

ASSUNTO: EEE- ESTAÇÃO ELEVATÓRIA DE ESGOTO
DETALHES ELÉTRICOS

DATA: ABRIL / 2014 | ESCALA: INDICADAS | DESENHO: | VISTO:

PROIBIDA A REPRODUÇÃO, A UTILIZAÇÃO OU A ALTERAÇÃO TOTAL OU PARCIAL DO CONTEÚDO DESTA PRANCHA SEM NOSSA AUTORIZAÇÃO.
OS CONTRAVENTORES ESTARÃO SUJEITOS ÀS PENAS PREVISTAS EM LEI.