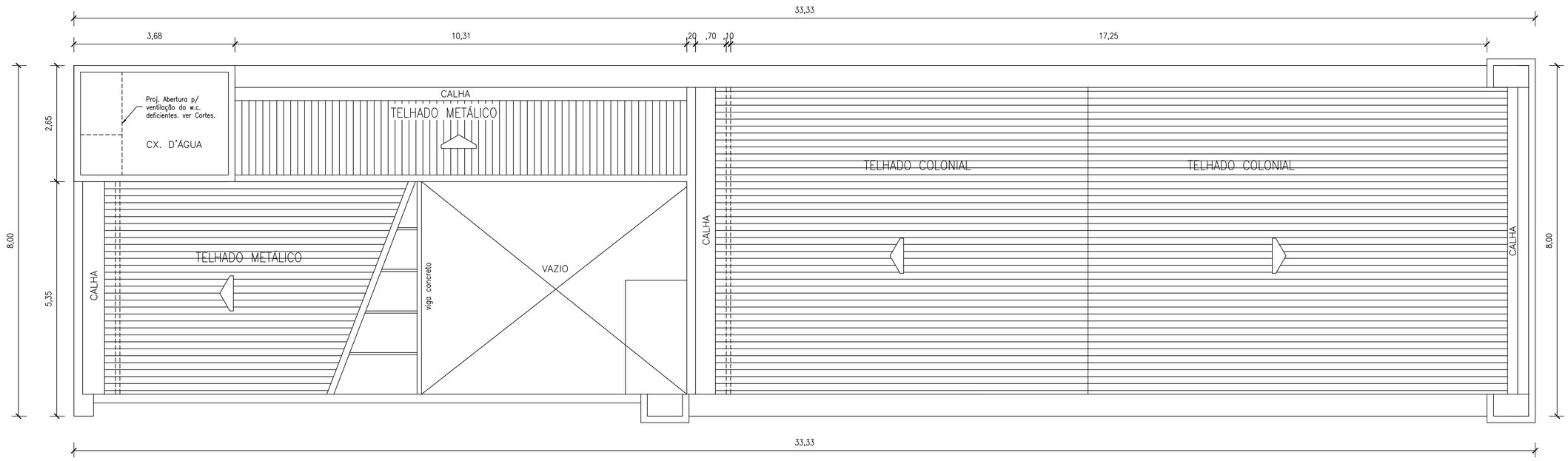

06 COBERTA
ESC. – 1/50

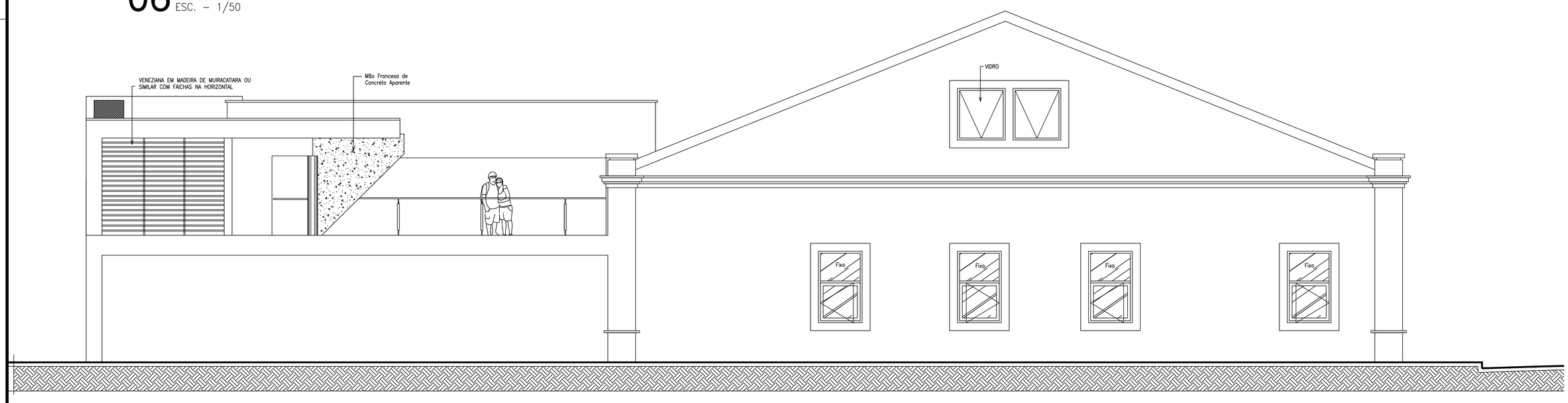

05 VISTA LATERAL
ESC. ------ 1/50

Prancha tamanho A1–841x594mm
ESCALA DE IMPRESSÃO: 10/1

PENAS
01– 0,13
02– 0,60
03– 0,30
04– 0,15
05– 0,30
06– 0,40
07– 0,18
08– 0,10
09– 0,10
250–0,09
251–0,09

ISSC

ISSP

APROVO

CREA-CE

PROJETO

CÁLCULO

INSTALAÇÕES

EXECUÇÃO

PREFEITURA MUNICIPAL DE SOBRAL-CE
RUA VIRIATO DE MEDEIROS, 1250 – CENTRO
ESCRITÓRIO TÉCNICO MUNICIPAL
FONES: (88)3677.3232 – (88)3614.3800
e-mail: laerticavalcante@hotmail.com

RESPONSÁVEL TÉCNICO
ANTONIO CARLOS CAMPELO COSTA
Arquiteto CREA-CE 2583-D

CLIENTE:
ARQUITETURA

PREFEITURA MUNICIPAL DE SOBRAL-CE
LOCAL:
SOBRAL - CEARÁ

PROJETO: PROJETO EXECUTIVO

CENTRO DE TURISMO DE SOBRAL

CONTEÚDO:
COBERTA
VISTA LATERAL

DESENHO:	ESCALA:	PRANCHA:
LUTIANE CAVALCANTE	INDICADA	03/05
ARQUIVO:	DATA: FEV 2012	
OBS.		

"O temor do SENHOR encaminha para a vida; aquele que o tem ficará satisfeito, e não o visitará mal nenhum." (Provérbios 19 : 23)