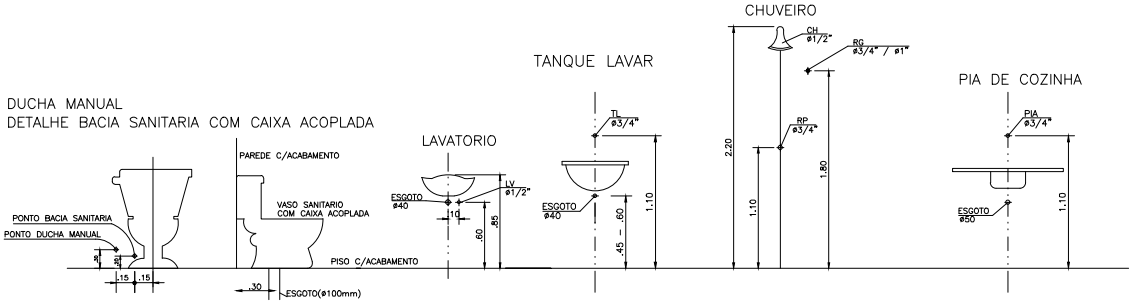

LEGENDA

LEGENDA	DISCRIMINACAO	ALTURA
RP	REGISTRO PRESSAO	1.10
RG	REGISTRO GAVETA	1.80
LV	LAVATORIO	0.60
CH	CHUVEIRO	2.20
DM	DUCHA MANUAL	0.30
TL	TANQUE DE LAVAR	1.10
PIA	PIA DE COZINHA	1.10
CDA	CAIXA DE DESCARGA ACOPLADA	0.20
AF	ÁGUA FRIA	

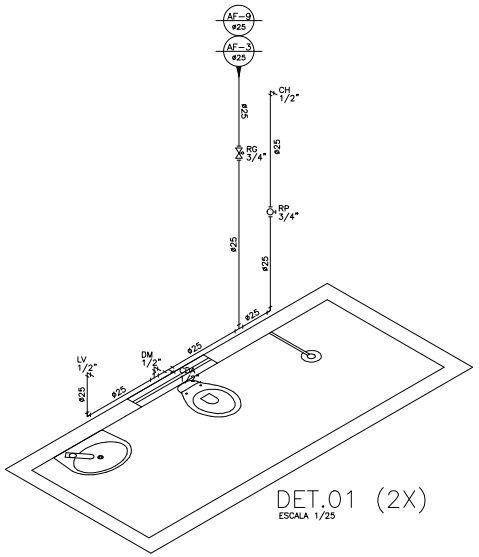

DET.01 (2X)
ESCALA 1/25

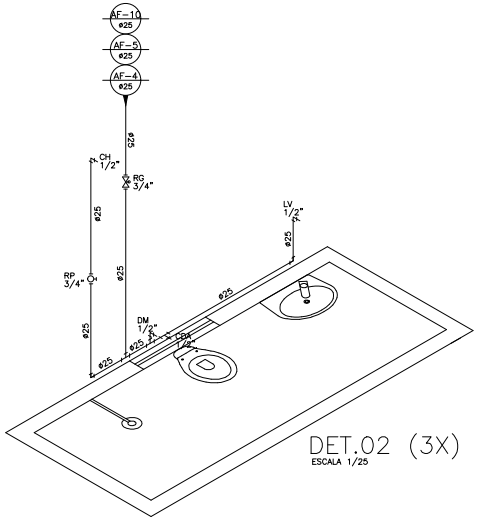

DET.02 (3X)
ESCALA 1/25

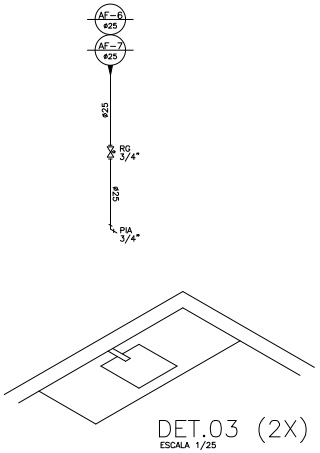

DET.03 (2X)
ESCALA 1/25

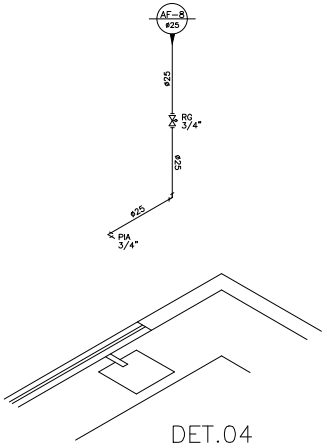

DET.04
ESCALA 1/25

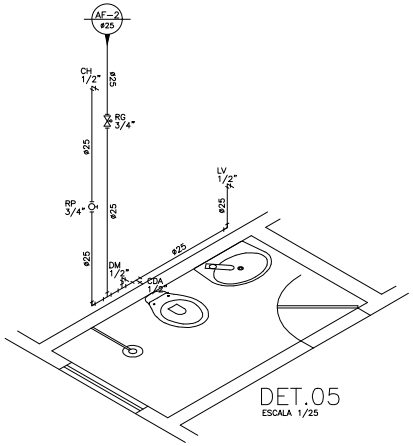

DET.05
ESCALA 1/25

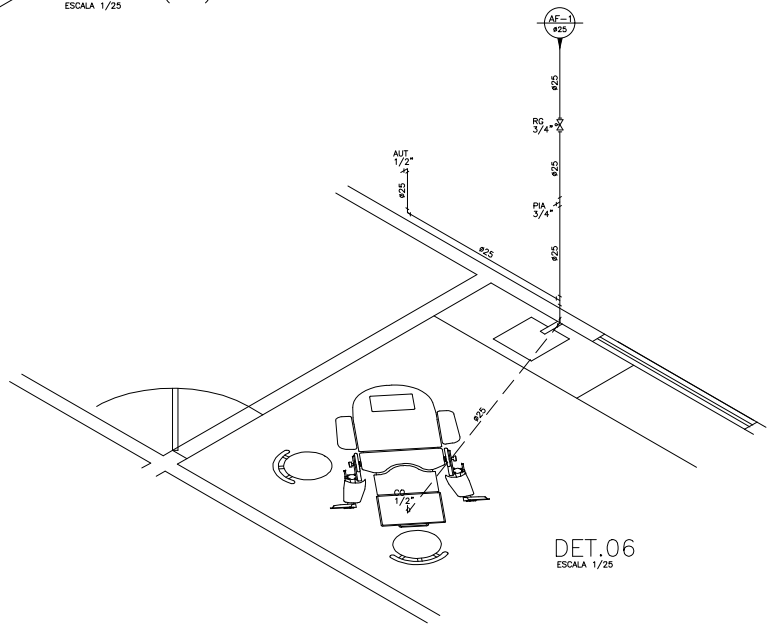

DET.06
ESCALA 1/25

OBS.: TODAS AS MEDIDAS DEVERÃO SER CONFERIDAS NO LOCAL

SECRETARIA DA INFRAESTRUTURA

PROJETO:
PROJETO HIDRÁULICO
CSF SALGADO DOS MACHADOS

INTERESSADO:
PREFEITURA DE SOBRAL

AUTOR:
AUGUSTO AZEVEDO FILHO

ENDEREÇO:
-

MUNICÍPIO:
SOBRAL

PREFEITURA DE SOBRAL

DESENHO DA PRANCHA: DETALHES ISOMÉTRICOS
ESCALA: 1/25

DATA	REVISÃO	ARQUIVO	HIDRA
OUTUBRO/2020	00	-	02/02