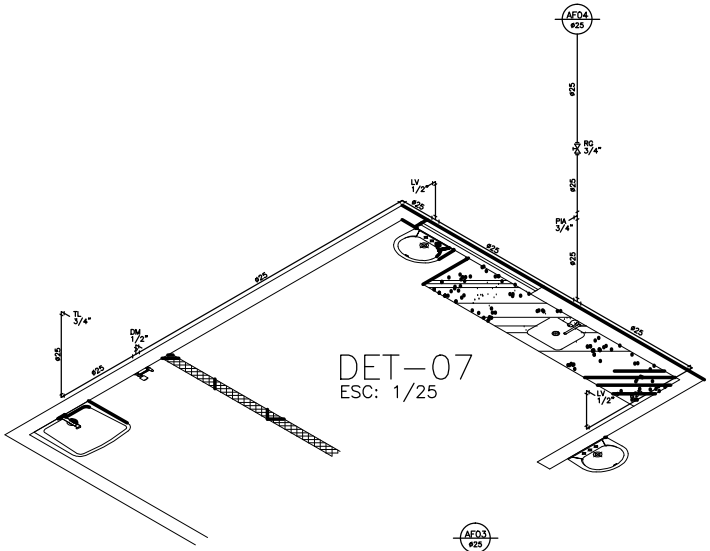

DET–07
ESC: 1/25

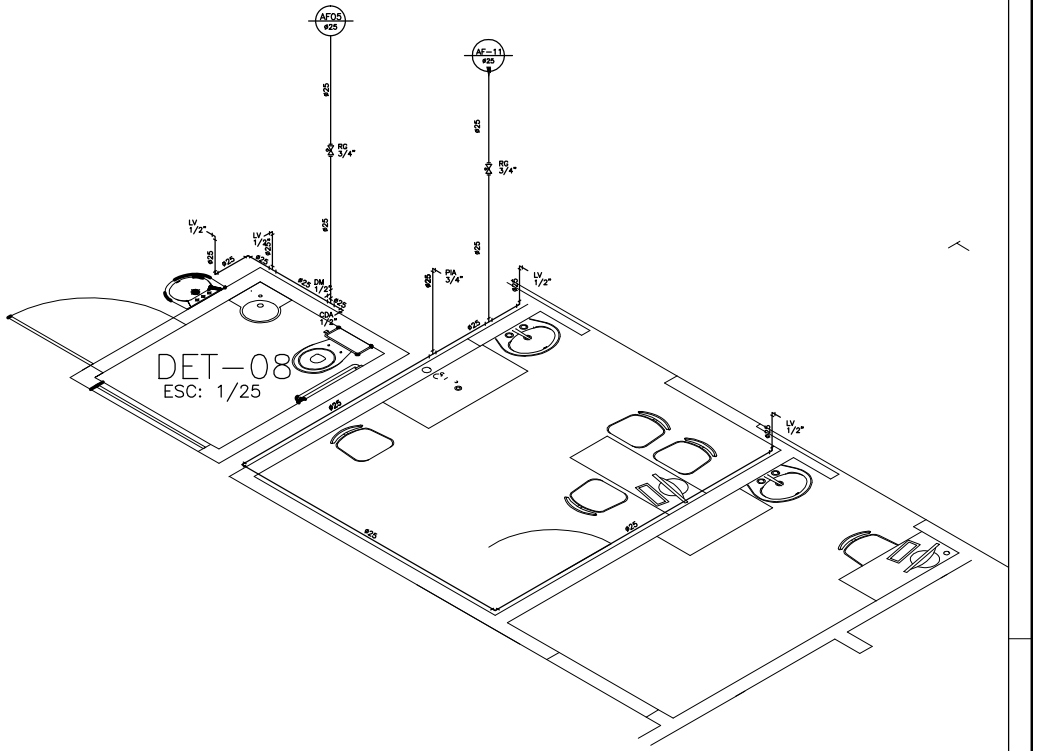

DET–08
ESC: 1/25

DET–11
ESC: 1/25

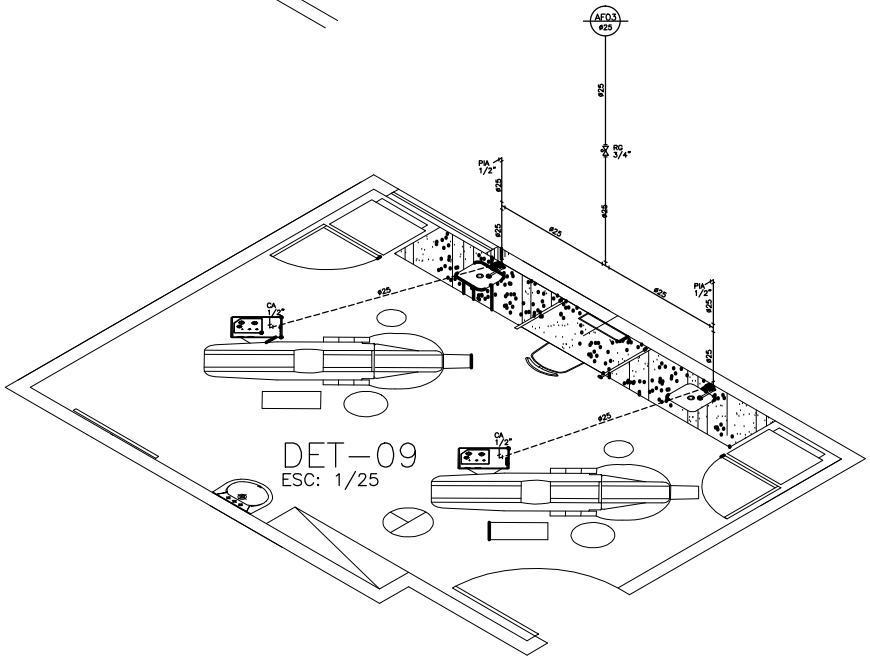

DET–09
ESC: 1/25

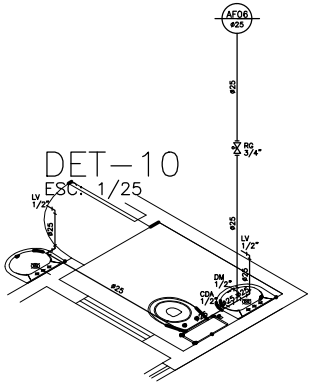

DET–10
ESC: 1/25

ESCALA DE ALCANCE: 1 : 50	COR	PENA
	1	1.00
	2	0.50
	3	0.30
	4	0.15
	5	0.70
	6	0.25
	7	0.20
	8	0.05
	9	0.05

SECOMP - SECRETARIA DE OBRAS, MOBILIDADE E SERVIÇOS PÚBLICOS

PROJETO:
HIDRÁULICO
PROJETO HIDRÁULICO - CSF - TAPERUABA

PROPRIETÁRIO:
PREFEITURA DE SOBRAL

ENDEREÇO:
DISTRITO DE TAPERUABA

MUNICÍPIO:
SOBRAL - CE

AUTOR:
REJANE PEREIRA

AUTOR:
PAULO SIQUEIRA

DESENHOS DA PRANCHA	ESCALA
DET. ISOMÉTRICOS	1:25

DATA: ABRIL/2018 | REVISÃO: ABRIL/2018 | ARQUIVO: PFS_02_03

HIDRA
03/03