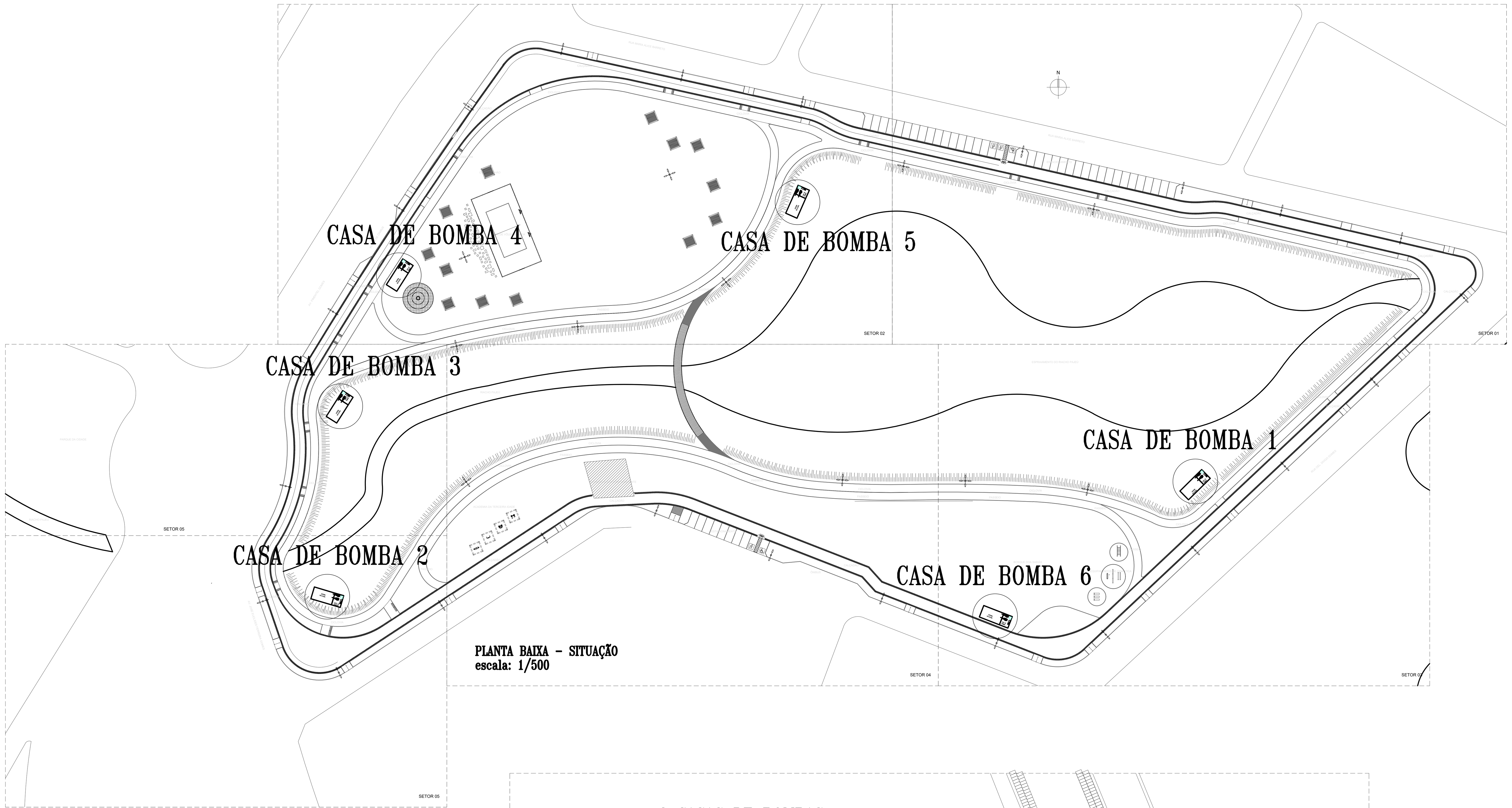

PLANTA BAIXA – SITUAÇÃO
escala: 1/500

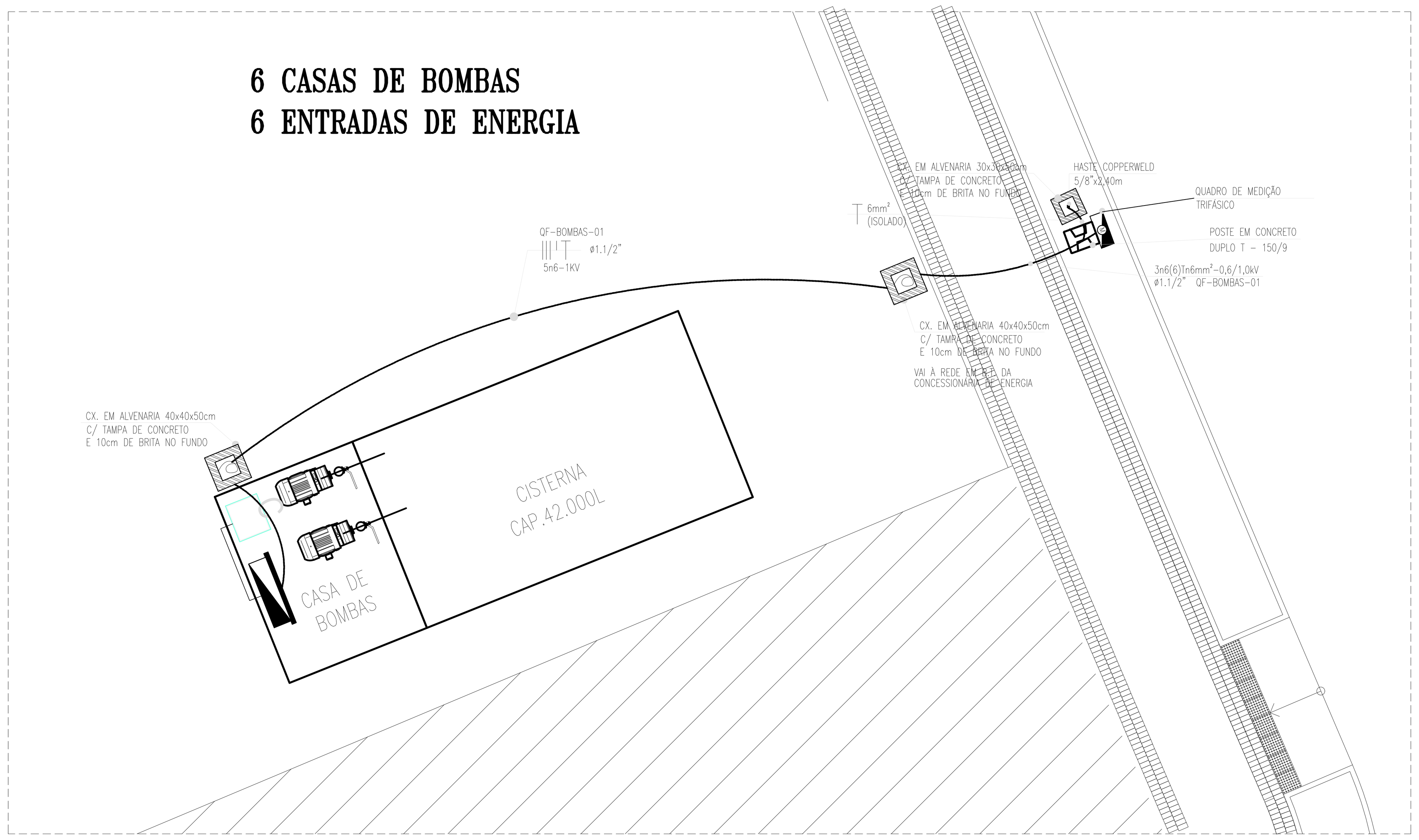

PLANTA BAIXA – SITUAÇÃO
escala: 1/50

QUADRO DE CARGAS QF-BOMBAS-01
escala s/e

Quadro	Circuito	F. Compacta 1x20W	Tomadas 100W	Tomadas 1000W	Total (W)	Tensão (V)	Corrente do Circuito(A)	Fator de Potência	Fator de Segurança	Corrente Nominal	Disjuntor (A)	Condutor (mm²)	Fase A	Fase B	Fase C
Q–BOMBA 01	1	1			20	220	0,09	0,80	0,70	0,16	16	1n2,5(2,5)Tn2,5	20		
	2		1		100	220	0,45	0,80	0,70	0,81	16	1n2,5(2,5)Tn2,5		100	
	3			1	1.000	380	1,52	0,80	0,70	2,71	16	3n2,5(2,5)Tn2,5	333	333	334
	4	B. DE IRRIGAÇÃO			5.520	380	8,39	0,80	0,70	14,98	25	3n4(4)Tn4	1.840	1.840	1.840
	5	B. DE SUCÇÃO			2.208	380	3,35	0,80	0,70	5,99	16	3n4(4)Tn4	736	736	736
	6	RESERVA			300	220					16	1n2,5(2,5)Tn2,5	300		
	7	RESERVA			300	220					16	1n2,5(2,5)Tn2,5		300	
	8	RESERVA			300	220					16	1n2,5(2,5)Tn2,5			300
	TOTAL	1	1	1	9.748	380	14,81	0,80	0,85	21,78	32	3n6(6)Tn6	3.229	3.309	3.210

DIAGRAMA UNIFILAR
escala s/e

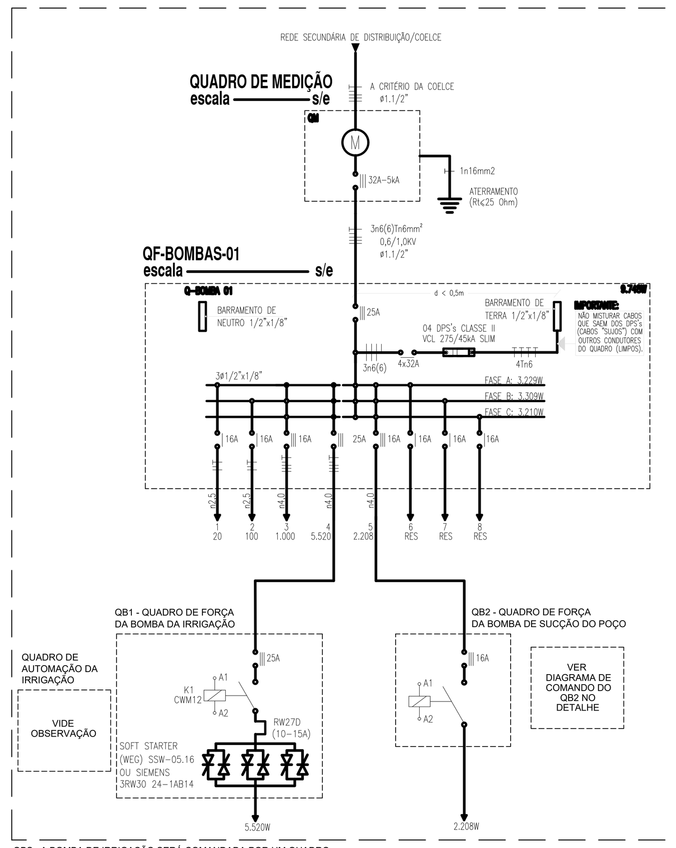

OBS.: A BOMBA DE IRRIGAÇÃO SERÁ COMANDADA POR UM QUADRO DE AUTOMAÇÃO A SER DEFINIDO POR EMPRESA ESPECIALIZADA.

DETALHE 01 -RAMAL DE ENTRADA-ALIMENTAÇÃO
escala s/e

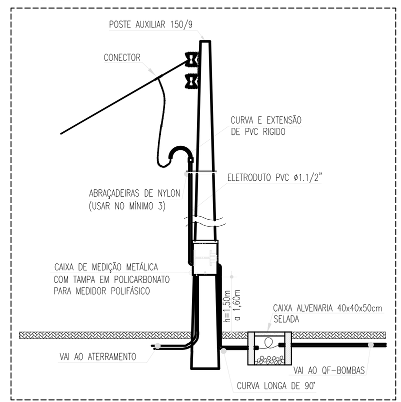

DETALHE 02 - CAIXA DE ALVENARIA 40x40x50cm COM DISPOSITIVO PARA LACRE
escala s/e

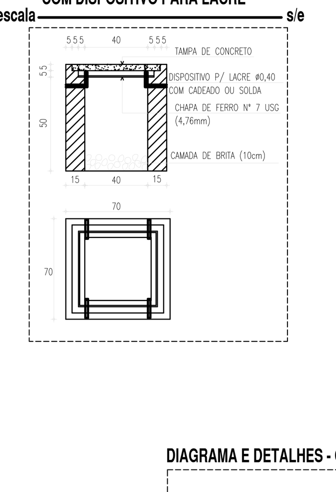

LEGENDA

- QUADRO DE DISTRIBUIÇÃO DE LUZ E FORÇA, METÁLICO, COM SOBRETAMPA E PORTA, DE EMBUTIR INSTALADO A 1.50m DO CENTRO AO PISO, COM BARRAMENTO E DISJUNTORES CONFORME ESQUEMA UNIFILAR;
- ELETRODUTO DE POLIETILENO DE ALTA DENSIDADE (PEAD), ø1,1/2", EMBUTIDO NO PISO;
- I/T — CONDUTOR FASE, NEUTRO, RETORNO E TERRA RESPECTIVAMENTE;
- CAIXA DE ALVENARIA COM TAMPA DE CONCRETO, DIMENSÕES INTERNAS 30x30x40cm, COM 10cm DE BRITA NO FUNDO COM UMA HASTE DE TERRA DO TIPO COOPERWELD 5/8"x2,4;
- CAIXA DE ALVENARIA COM TAMPA DE CONCRETO, DIMENSÕES INTERNAS 40x40x50cm, COM 10cm DE BRITA NO FUNDO.

OBSERVAÇÕES GERAIS

1) CONDUTORES NÃO COTADOS: SUPERASTIC FLEX, BWF ANTIFLAN, CLASSE DE ISOLAMENTO 750V, ISOLAÇÃO EM PVC 70°, ENCORDOAMENTO CLASSE 5, SEÇÃO NOMINAL 2,5mm2. FAB.: PRYSMIAN, FICAP OU EQUIVALENTE TÉCNICO;
2) ELETRODUTOS NÃO COTADOS: PVC RÍGIDO, ANTICHAMA, CLASSE B, FAB.: TIGRE OU EQUIVALENTE, SEÇÃO NOMINAL 1.1/4";
3) TODAS AS CONEXÕES ENTRE ELETRODUTOS E CAIXAS DE PASSAGEM, DERIVAÇÃO E QUADROS DE DISTRIBUIÇÃO DEVEM SER FEITAS COM A UTILIZAÇÃO DE BUCHA E ARRUELA, CONFORME SEÇÃO DO ELETRODUTO;
4) TODAS AS MASSAS METÁLICAS NÃO ENERGIZADAS DA INSTALAÇÃO DEVEM SER ATERRADAS: QUADROS, ELETROCALHAS E CARCAÇAS DE MOTORES E DE LUMINÁRIAS;

ADVERTÊNCIA

1. QUANDO UM DISJUNTOR OU FUSÍVEL ATUA, DESLIGANDO ALGUM CIRCUITO OU A INSTALAÇÃO INTEIRA, A CAUSA PODE SER UMA SOBRECARGA OU UM CURTO-CIRCUITO. DESLIGAMENTOS FREQÜENTES SÃO SINAL DE SOBRECARGA. POR ISSO, NUNCA TROQUE SEUS DISJUNTORES OU FUSÍVEIS POR OUTROS DE MAIOR CORRENTE (MAIOR AMPERAGEM) SIMPLESMENTE. COMO REGRA, A TROCA DE UM DISJUNTOR OU FUSÍVEL POR OUTRO DE MAIOR CORRENTE REQUER, ANTES, A TROCA DOS FIOS E CABOS ELÉTRICOS, POR OUTROS DE MAIOR SEÇÃO (BITOLA).

2. DA MESMA FORMA, NUNCA DESATIVE OU REMOVA A CHAVE AUTOMÁTICA DE PROTEÇÃO CONTRA CHOQUES ELÉTRICOS (DISPOSITIVO DR), MESMO EM CASO DE DESLIGAMENTOS SEM CAUSA APARENTE. SE OS DESLIGAMENTOS FOREM FREQÜENTES E, PRINCIPALMENTE, SE AS TENTATIVAS DE RELIGAR A CHAVE NÃO TIVEREM ÊXITO, ISSO SIGNIFICA, MUITO PROVAVELMENTE, QUE A INSTALAÇÃO ELÉTRICA APRESENTA ANOMALIAS INTERNAS, QUE SÓ PODEM SER IDENTIFICADAS E CORRIGIDAS POR PROFISSIONAIS QUALIFICADOS. A DESATIVAÇÃO OU REMOÇÃO DA CHAVE SIGNIFICA A ELIMINAÇÃO DE MEDIDA PROTETORA CONTRA CHOQUES ELÉTRICOS E RISCO DE VIDA PARA OS USUÁRIOS DA INSTALAÇÃO.

OBSERVAÇÃO:
ESTA ADVERTÊNCIA DEVERÁ SER FIXADA, ATRAVÉS DE MATERIAL INDELÉVEL, NA PORTA FRONTAL DE TODOS OS QUADROS ELÉTRICOS, CONFORME PRESCRIÇÃO 6.5.4.10 DA NBR 5410:2004.

FONTE: NBR 5410:2004

DETALHE 05 -RAMAL DE ENTRADA-ALIMENTAÇÃO
escala s/e

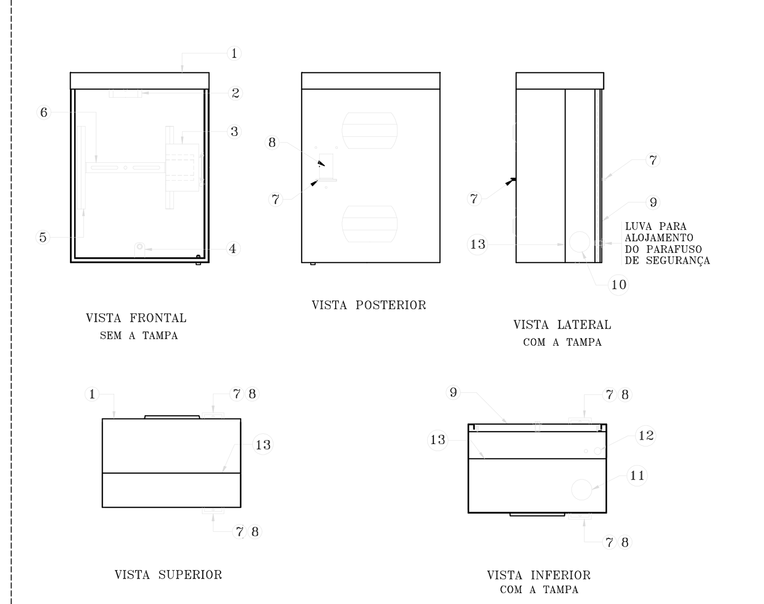

LEGENDA :
1. CAIXA(PARTE SUPERIOR).
2. LINGUETA COM ORIFÍCIOS PARA FIXAÇÃO DO MEDIDOR.
3. PLACA SUPORTE COM DISPOSITIVO UNIVERSAL DE FIXAÇÃO DO DISJUNTOR.
4. SUPORTE REFORÇADO COM ORIFÍCIO ROSCADO PARA O PARAFUSO DE SEGURANÇA.
5. TRILHO PARA SUPORTE DE FIXAÇÃO DO MEDIDOR.
6. SUPORTE DE FIXAÇÃO DO MEDIDOR.
7. LINGUETAS PARA A INSTALAÇÃO DE CADEADO.
8. JANELA DE ACESSO AO DISJUNTOR.
9. TAMPA EM POLICARBONATO TRANSPARENTE, COM ESPESSURA MÍNIMA DE 3mm.
10. ORIFÍCIO DE ENTRADA/SAÍDA LATERAL.
11. ORIFÍCIO DE SAÍDA INFERIOR.
12. PARAFUSO DE ATERRAMENTO SOLDADO AO FUNDO DA CAIXA.
13. MARCA LIMITE PARA O SEMI–EMBUTIMENTO DA CAIXA NA PAREDE.

NOTAS :
1 – A CAIXA DEVE SER DOTADA DE DISPOSITIVO QUE PERMITA O ACIONAMENTO OPCIONAL DO DISJUNTOR, DEVENDO–SE DAR PREFERÊNCIA AO ACIONAMENTO PELO LADO INTERNO DA UNIDADE CONSUMIDORA, PARA SE EVITAR ATOS DE VANDALISMO, PRESERVANDO ASSIM A SUA INTEGRIDADE FÍSICA.
2 – A JANELA DE ACESSO AO DISJUNTOR, QUE NÃO FOR UTILIZADA, DEVERÁ PERMANECER FECHADA POR UMA TAMPA CEGA FORNECIDA PELO FABRICANTE.
3 – O ELETRODUTO PARA O CONDUTOR DE ATERRAMENTO DEVE UTILIZAR UM DOS ORIFÍCIOS INFERIORES DA CAIXA.
4 – FABRICAÇÃO, INSPEÇÃO E ENSAIOS, CONFORME ET–195.

DETALHE 03 - CAIXA DE ALVENARIA ATERRAMENTO
escala S/E

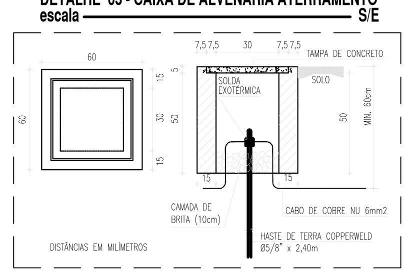

DETALHE 04 - SOLDA EXOTÉRMICA
escala s/e

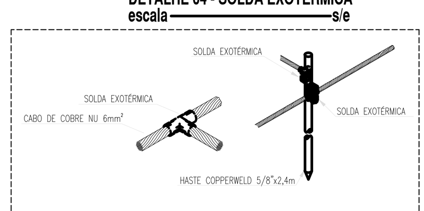

DIAGRAMA E DETALHES - QUADRO DA BOMBA DE SUCÇÃO DO POÇO

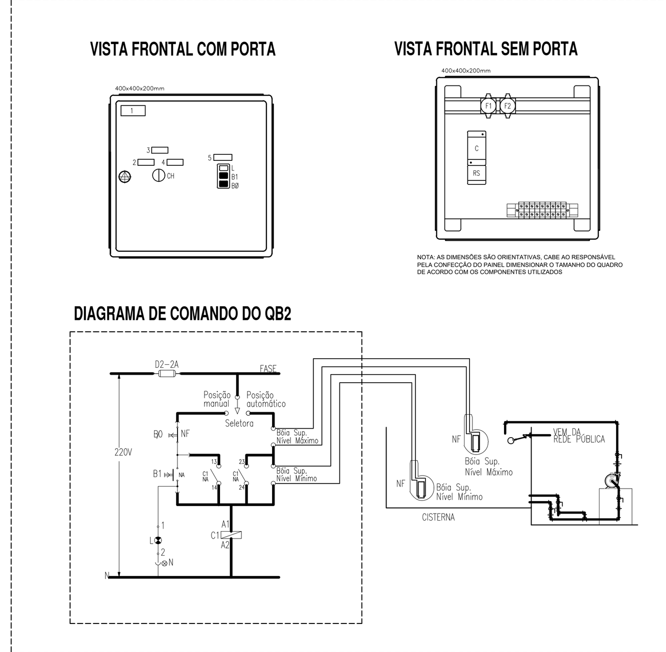

REVISÃO	ASSUNTO	DESENHO	DATA
01	DEFINIÇÃO DOS DADOS DA ENTRADA DE ENERGIA	BO	24/04/2011

PAGO
APROVO
PROPRIETÁRIO
PROJETO
PROJETO
CONSTRUÇÃO
CONSELHO PROFISSIONAL

PREFEITURA DE SOBRAL

SECRETARIA DO URBANISMO E MEIO AMBIENTE

OBRA: **PARQUE ECOLÓGICO CORAÇÃO DE JESUS**

INTERESSADO: **PREFEITURA DE SOBRAL**
ENDEREÇO: **AV. JOSÉ FIGUEIREDO**
MUNICÍPIO: **SOBRAL**
AUTOR: *JOSE STENIO ARAÚJO MENDES* CREA: *52694*
TELEFONE: . EMAIL: .
AUTOR: . CREA: .
TELEFONE: . EMAIL: .

PROJETO: **INSTALAÇÕES ELÉTRICAS**
ETAPA: **PROJETO EXECUTIVO**

CONTEÚDO:	ESCALA:
PLANTA BAIXA - SITUAÇÃO	1/500
ENTRADA DE ENERGIA	1/50
ALIMENTADOR DO QF-BOMBAS	1/75
QUADRO DE CARGAS	S/E
DIAGRAMA UNIFILAR	S/E
DETALHES	S/E

DESENHO: BO
DATA: JUNHO/2017
REVISÃO: .
ARQUIVO: ELE BOMBAS_04-05_ PCJ-SOBRAL.dwg

ELE 04 05

RESERVA DE PROPRIEDADE INTELECTUAL
A PROPRIEDADE INTELECTUAL DO PRESENTE PROJETO É RESERVADA AOS SEUS AUTORES, DE ACORDO COM A LEGISLAÇÃO PERTINENTE. O USO DESTE PROJETO OU DE QUALQUER DE SEUS ELEMENTOS, QUE NÃO FORAM OS DETERMINADOS, SERÃO CONSIDERADOS COMO APROPRIAÇÃO ILÍCITA E SERÃO APLICADAS AS LEIS QUE DEFENDEM DITOS DIREITOS A TODOS OS EFEITOS