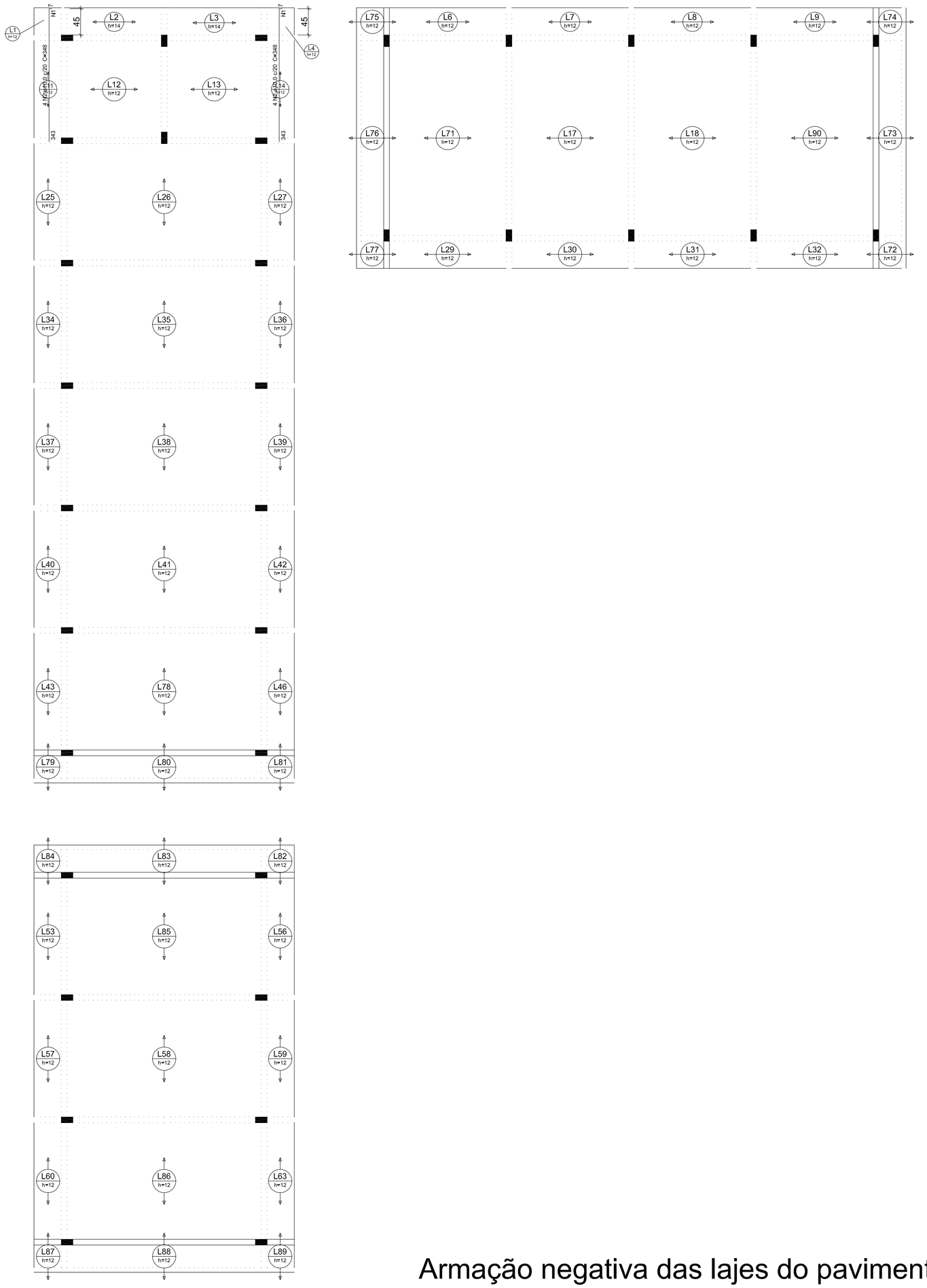

Ferros de distribuição	
Ferro	Armadura de distribuição
N2	18 N1 ø5.0 c/20 C=78
N2	18 N1 ø5.0 c/20 C=78

DETALHE DA ARMADURA DE SUPERIOR DE CONTINUIDADE DA LAJE
E MONTAGEM DA ARMADURA DE DISTRIBUIÇÃO

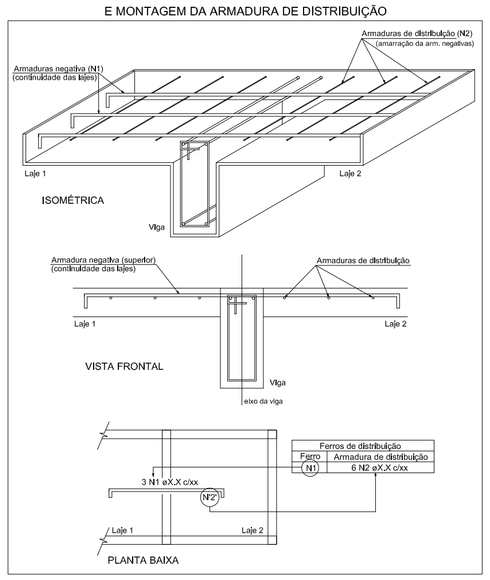

Relação do aço

Negativos Y

AÇO	N	DIAM	Q	UNIT (cm)	C.TOTAL (cm)
CA60	1	5.0	36	78	2808
CA50	2	10.0	8	348	2784

Resumo do aço

AÇO	DIAM	C.TOTAL (m)	PESO (kg)
CA50	10.0	27.9	17.2
CA60	5.0	28.1	4.3
PESO TOTAL			
CA50	17.2		
CA60	4.3		

Armação negativa das lajes do pavimento terreo (Eixo Y)

escala 1:75

COR	PENA
1	0.20
2	0.20
3	0.20
4	0.20
5	0.20
6	0.20
7	0.20
8	0.20
9	0.20
145	0.80
71	0.30

APROVAÇÕES

TITULO GALERIA DO EMPREENDEDOR

PROJETO ESTRUTURAL

ENDEREÇO :
RUA DONA MARIA MOTÃO

PROPRIETÁRIO
PREFEITURA MUNICIPAL DE SOBRAL

AUTOR DO PROJETO
CARLOS EDUARDO BRATZ

RESPONSÁVEL TÉCNICO
CARLOS EDUARDO BRATZ

PREFEITURA MUNICIPAL DE SOBRAL
Secretaria de Obras, Mobilidade e Serviços Públicos

CONTEÚDO
– ARMADURAS NEGATIVAS–LAJES

DATA	ESCALA	DESENHO	FOLHA
24/01/2018	INDICADA	CARLOS BRATZ	06/07

OBS:
IMPRIMIR EM FOLHA A1