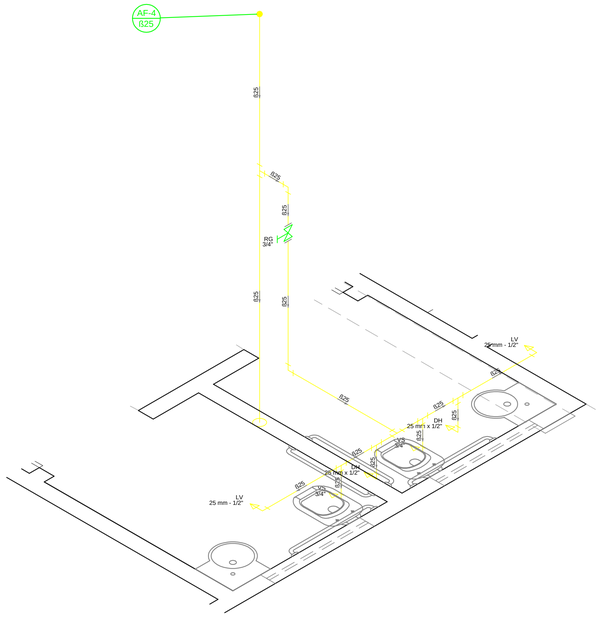

Detalhe H10
Escala 1:25

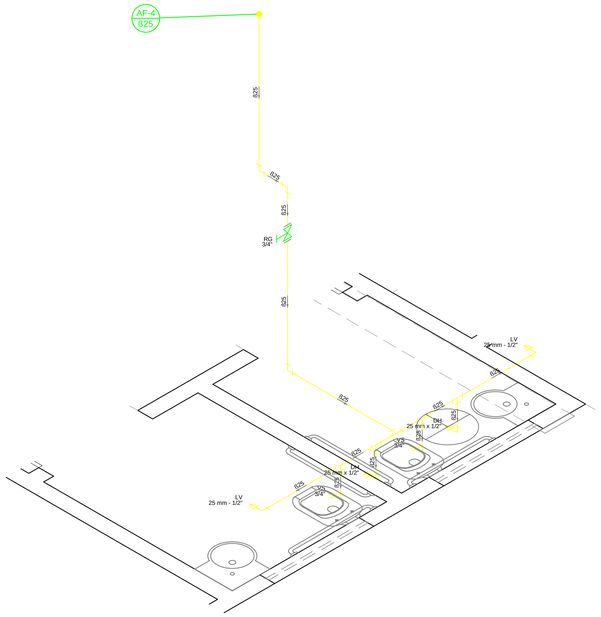

Detalhe H5
Escala 1:25

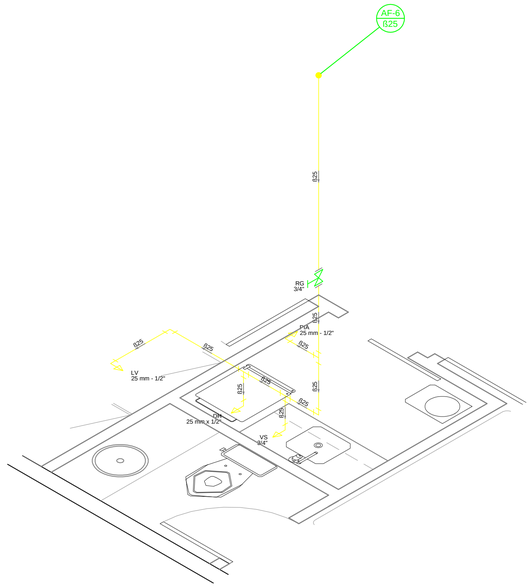

Detalhe H7
Escala 1:25

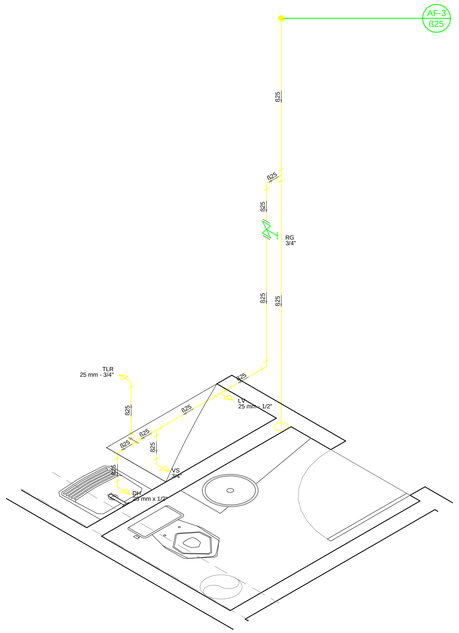

Detalhe H9
Escala 1:25

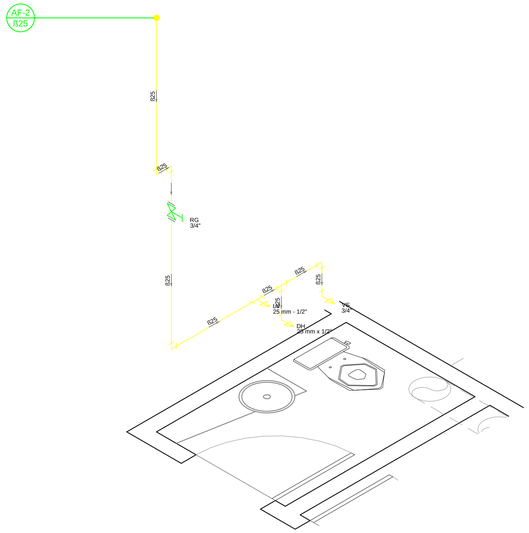

Detalhe H3
Escala 1:25

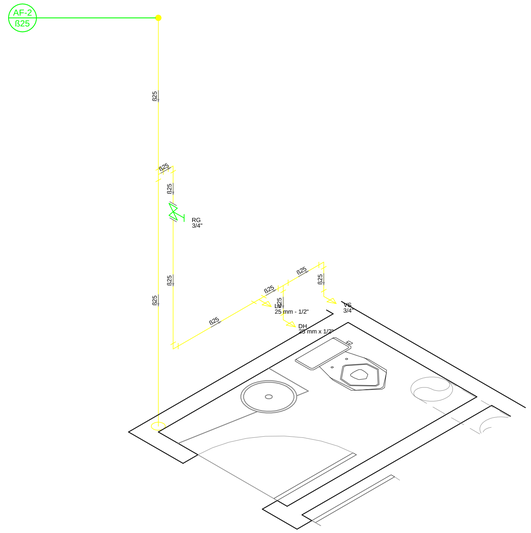

Detalhe H8
Escala 1:25

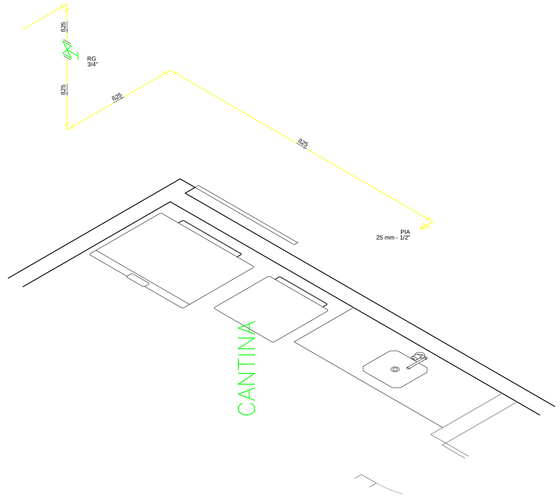

Detalhe H2
Escala 1:25

CREA	APROVO
PROPRIETÁRIO PROJETO CÁLCULO CONSTRUÇÃO	OBSERVAÇÃO : 1 - OS DIREITOS AUTORAIS DESTE PROJETO SÃO RESERVADOS POR LEI, SEU USO INDEVIDO É DESAUTORIZADO E ESTÁ SUJEITO À PENALIZAÇÃO. 2 - É VETADA A REPRODUÇÃO DESTE PROJETO, PARA OUTRO FIM, QUE NÃO O DE EXECUÇÃO DO MESMO, PELO CLIENTE, NESTEENDEREÇO AO CONTRATO FIRMADO ENTRE AMBAS AS PARTES. 3 - QUALQUER MODIFICAÇÃO NESTE PROJETO DEVE SER COMUNICADA COM ANTECEDÊNCIA E AUTORIZADA PELO ENGENHEIRO.

INSTALAÇÕES HIDROSANITÁRIAS

KENNEDY VASCONCELOS
ENGENHEIRO CIVIL

CÁLCULO ESTRUTURAL
INSTALAÇÕES PREDIAIS
(85) 9.9862.3700

PROPRIETÁRIO: **PREFEITURA MUNICIPAL DE SOBRAL**
OBRA: **ESCOLA DE SAÚDE**
LOCAL: **AV. JONH SANFORD, 1300**

PROJETO:
F° KENNEDY M. VASCONCELOS
ENG° CIVIL - CREA CE15268D

REVISÕES:
-
-
-
-
-

CONTEÚDO:
FOLHA 5
-

PRANCHA Nº
6 / 9

DATA: SET/2017